

2x

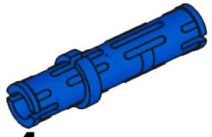

4x



2x

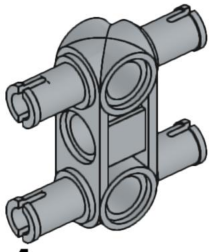

1x



44x

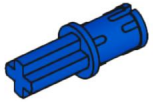

4x

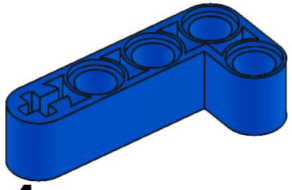

4x

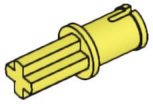

2x

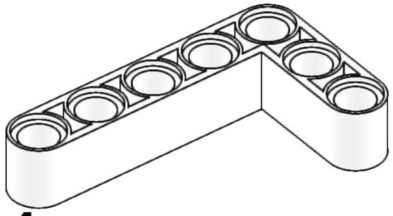

4x

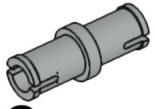

2x

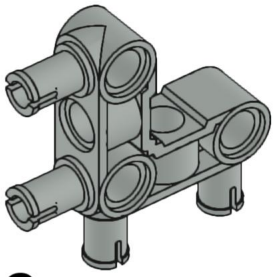

2x

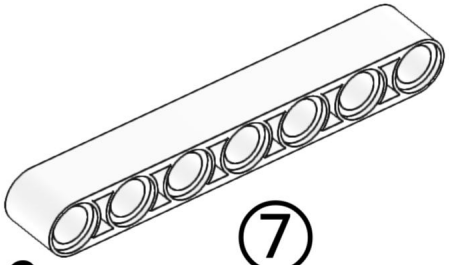

6x

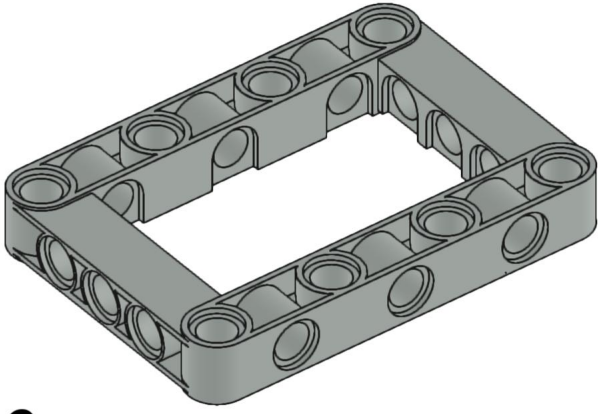

6x

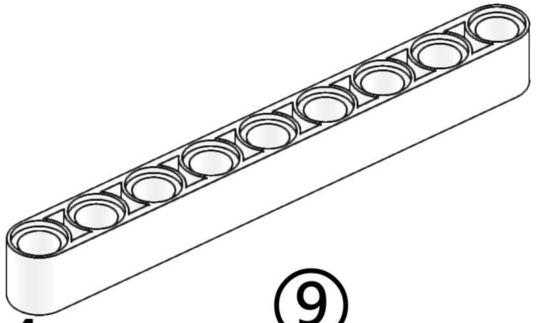

4x

⑨

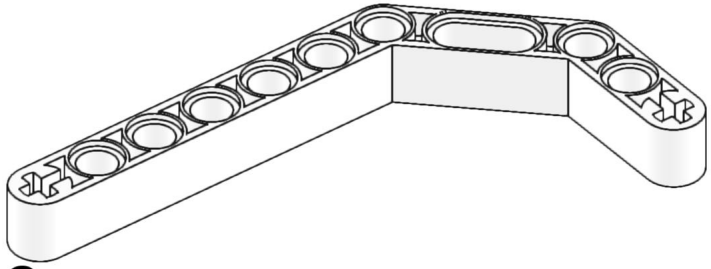

2x

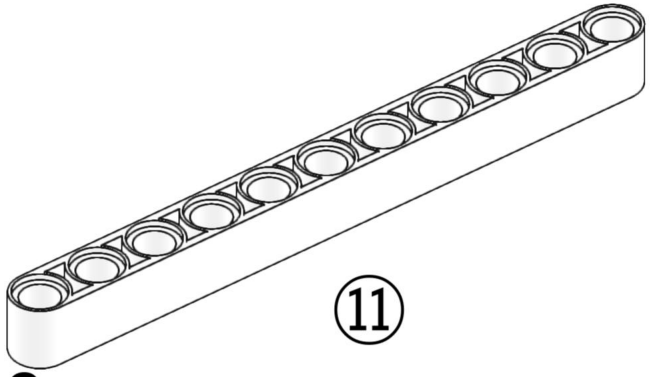

2x

⑪

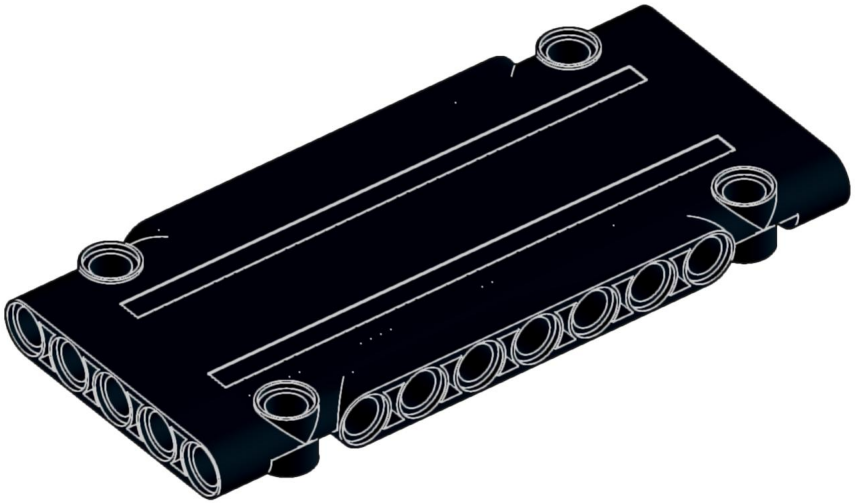

4x

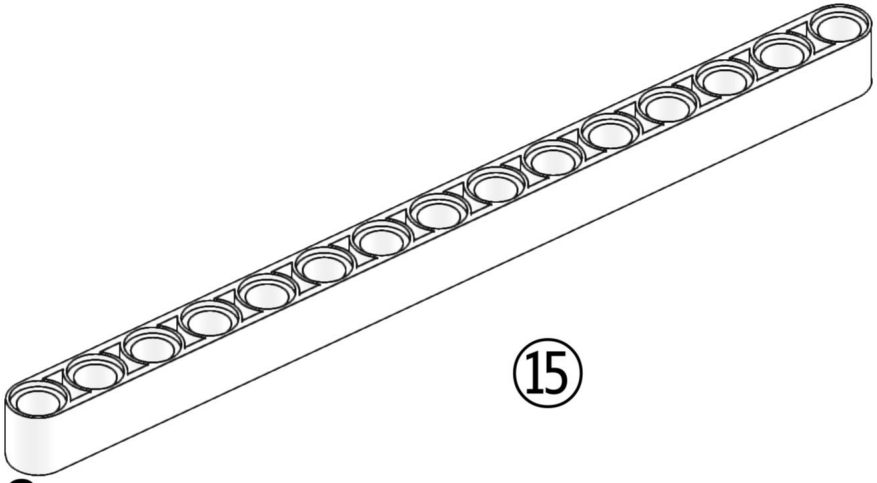

⑮

2x

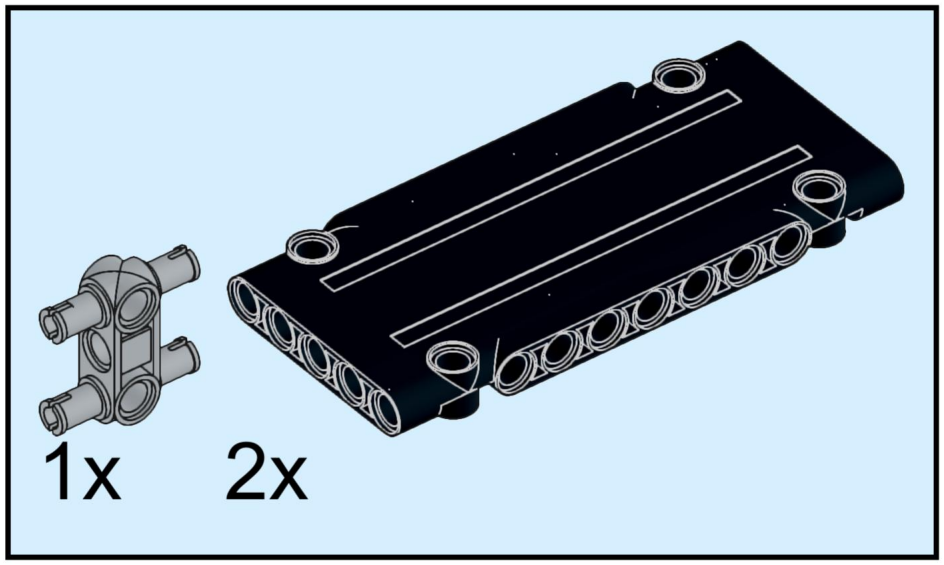

1

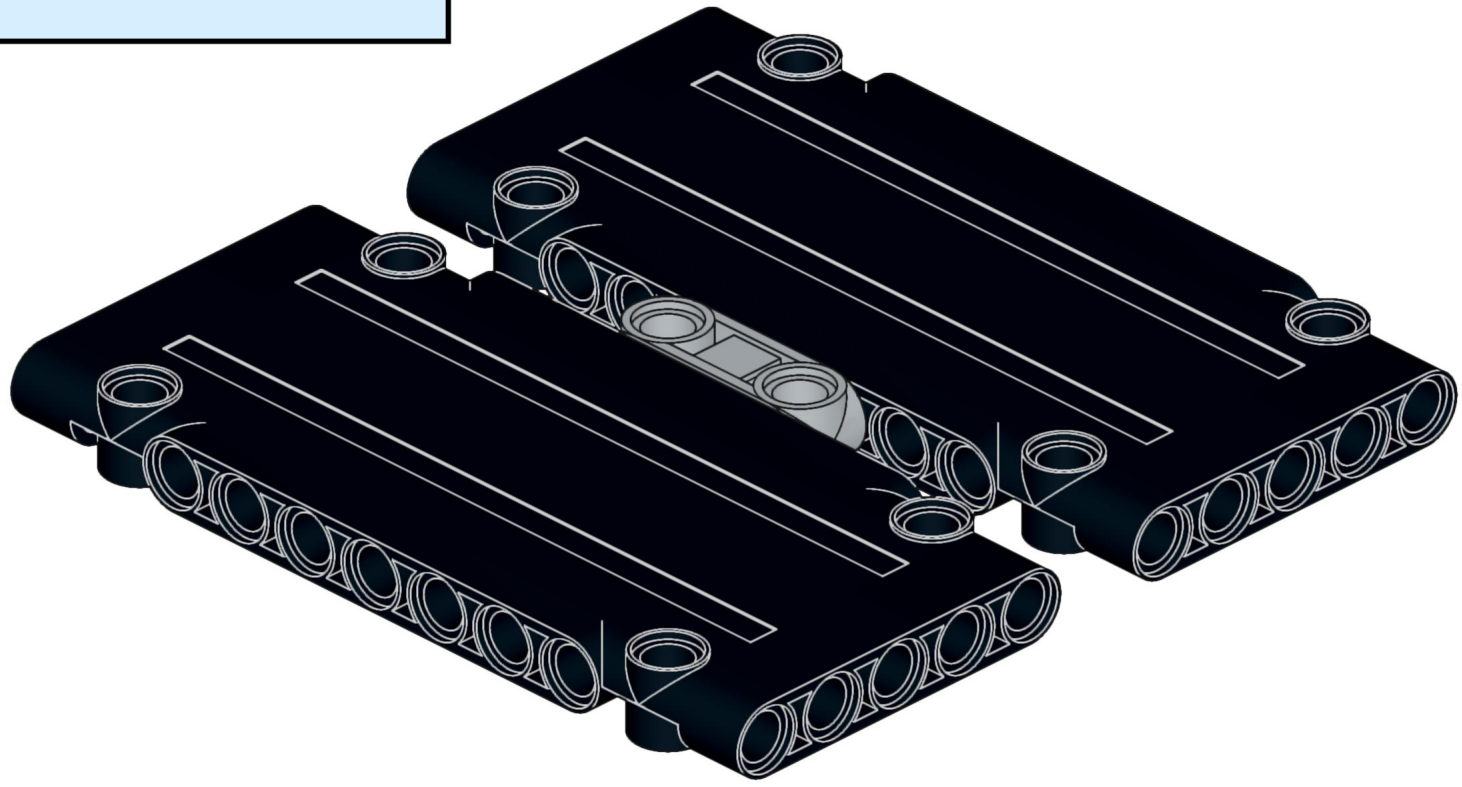

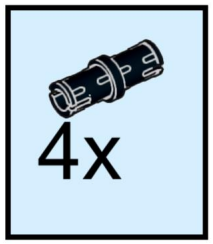

2

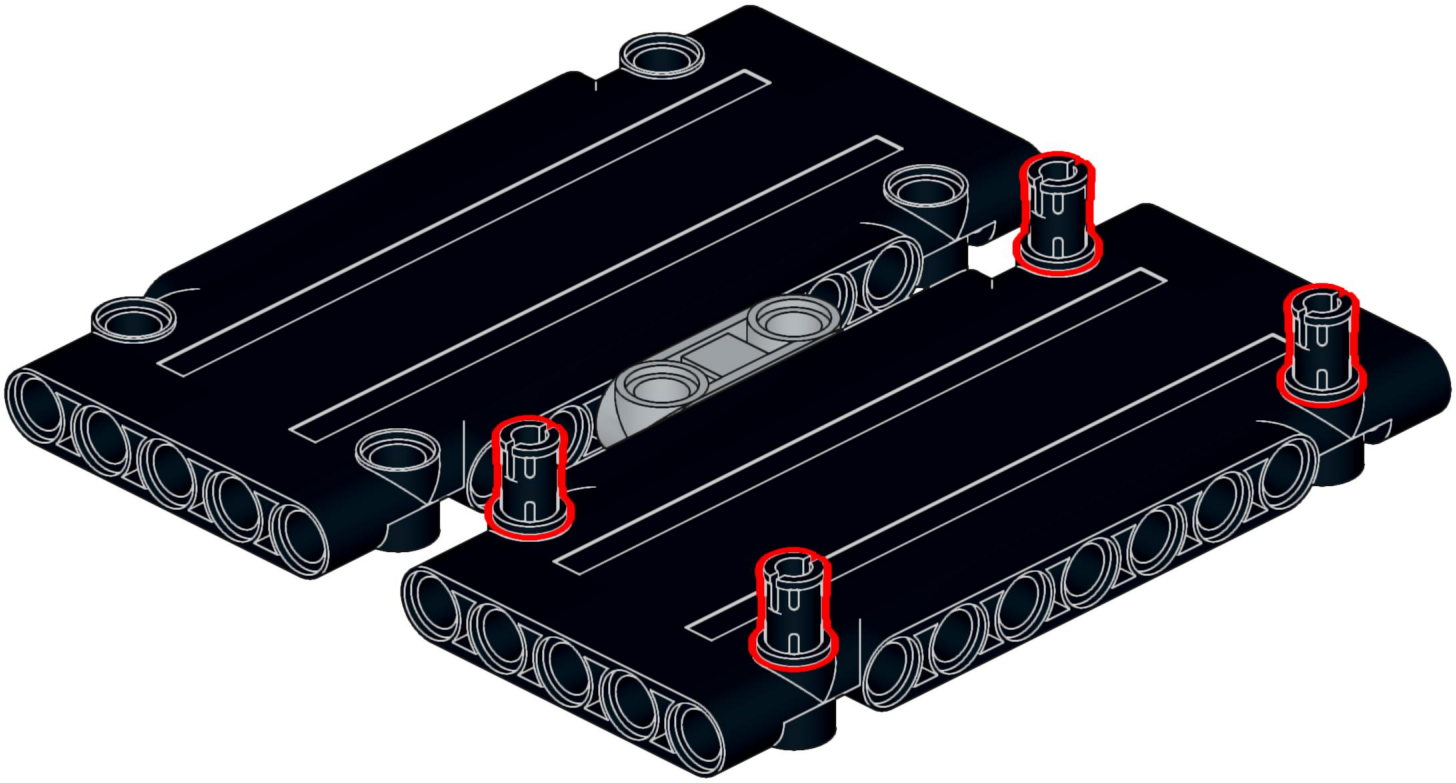

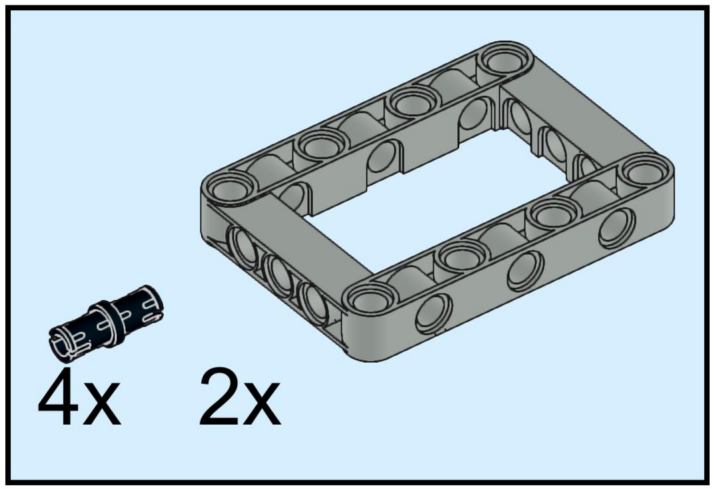
4x
2x

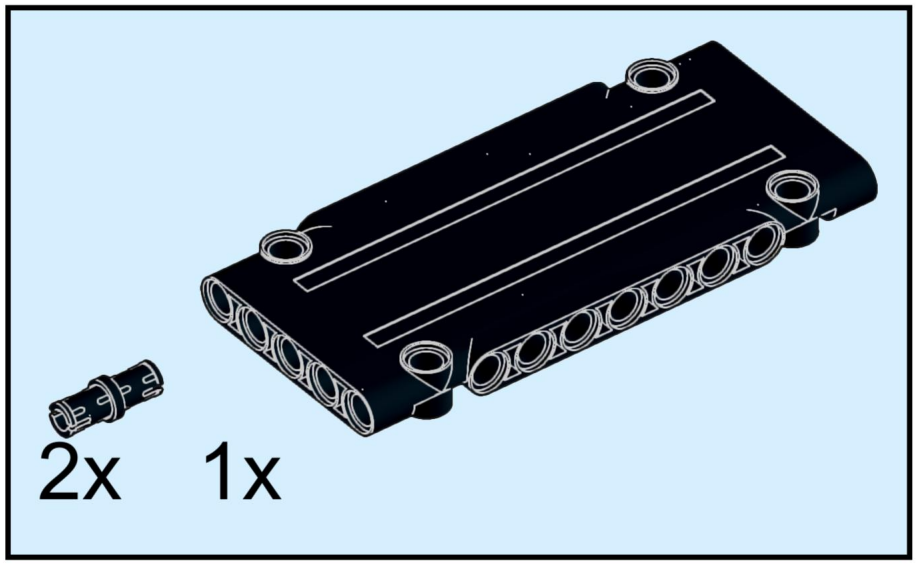
2x
1x

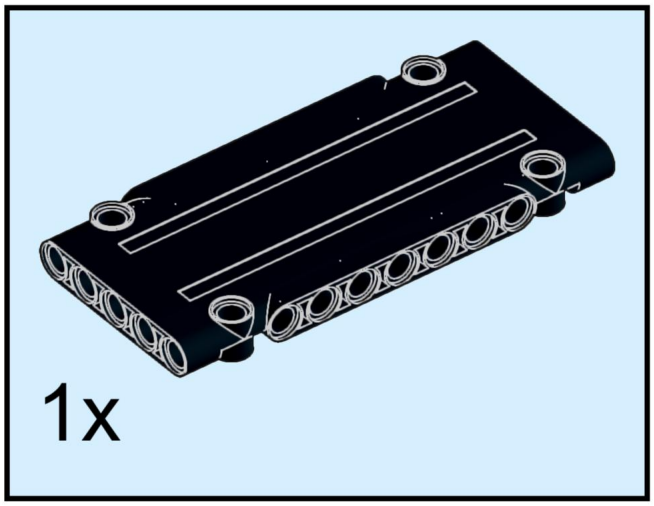

5

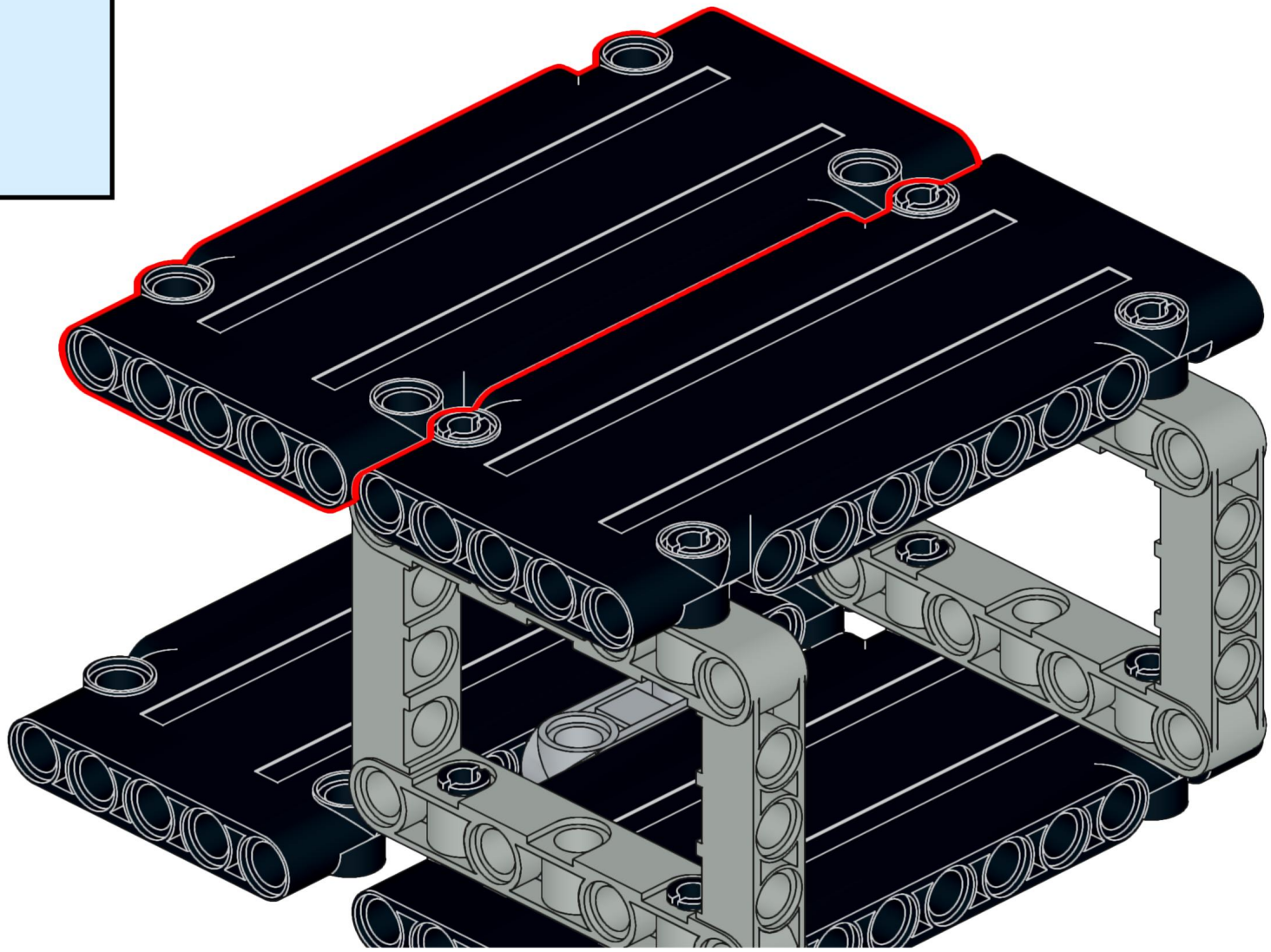

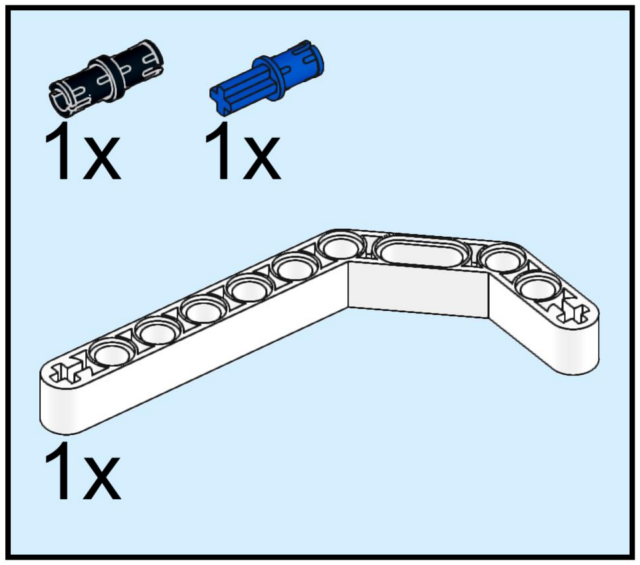

6

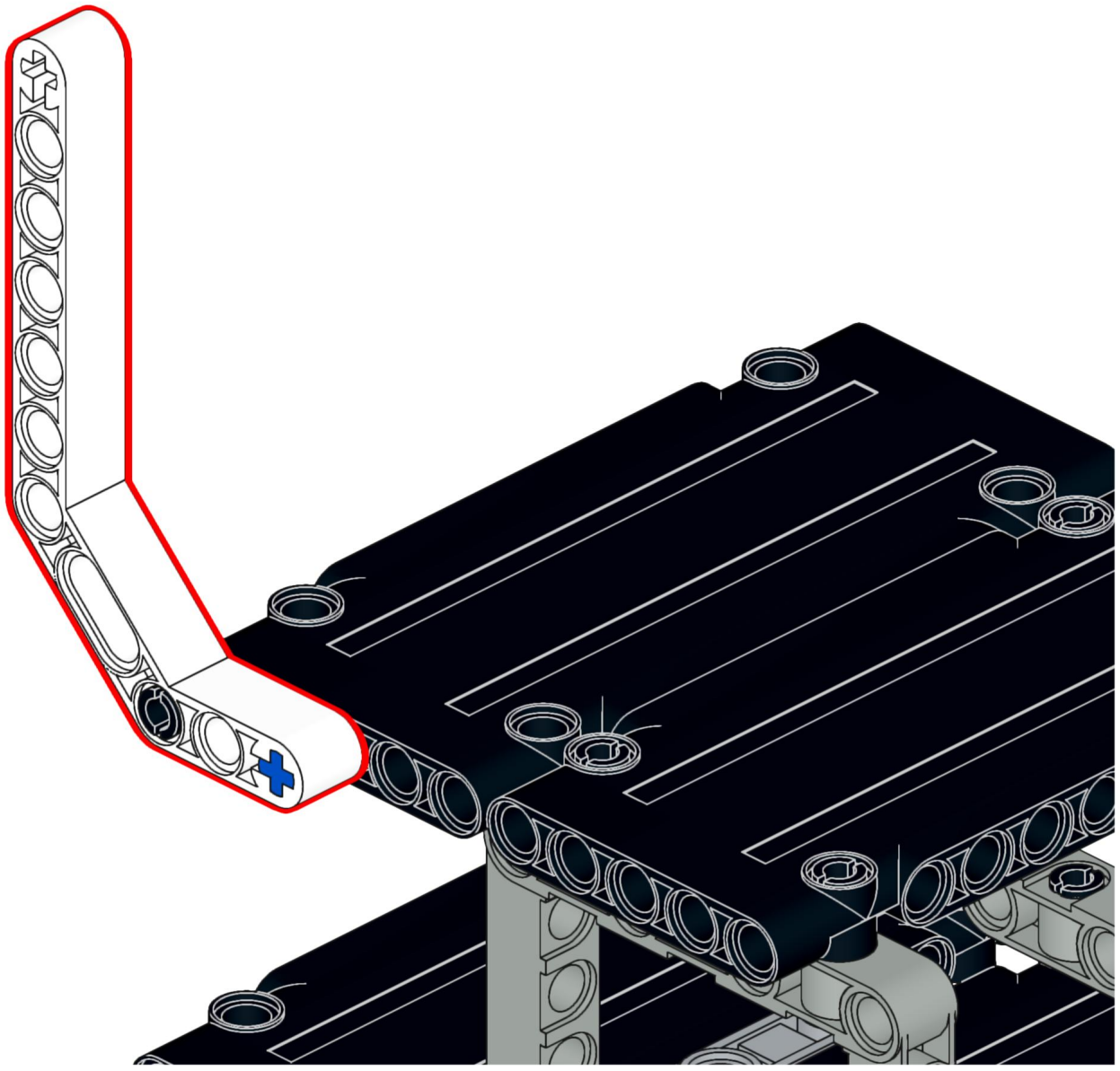

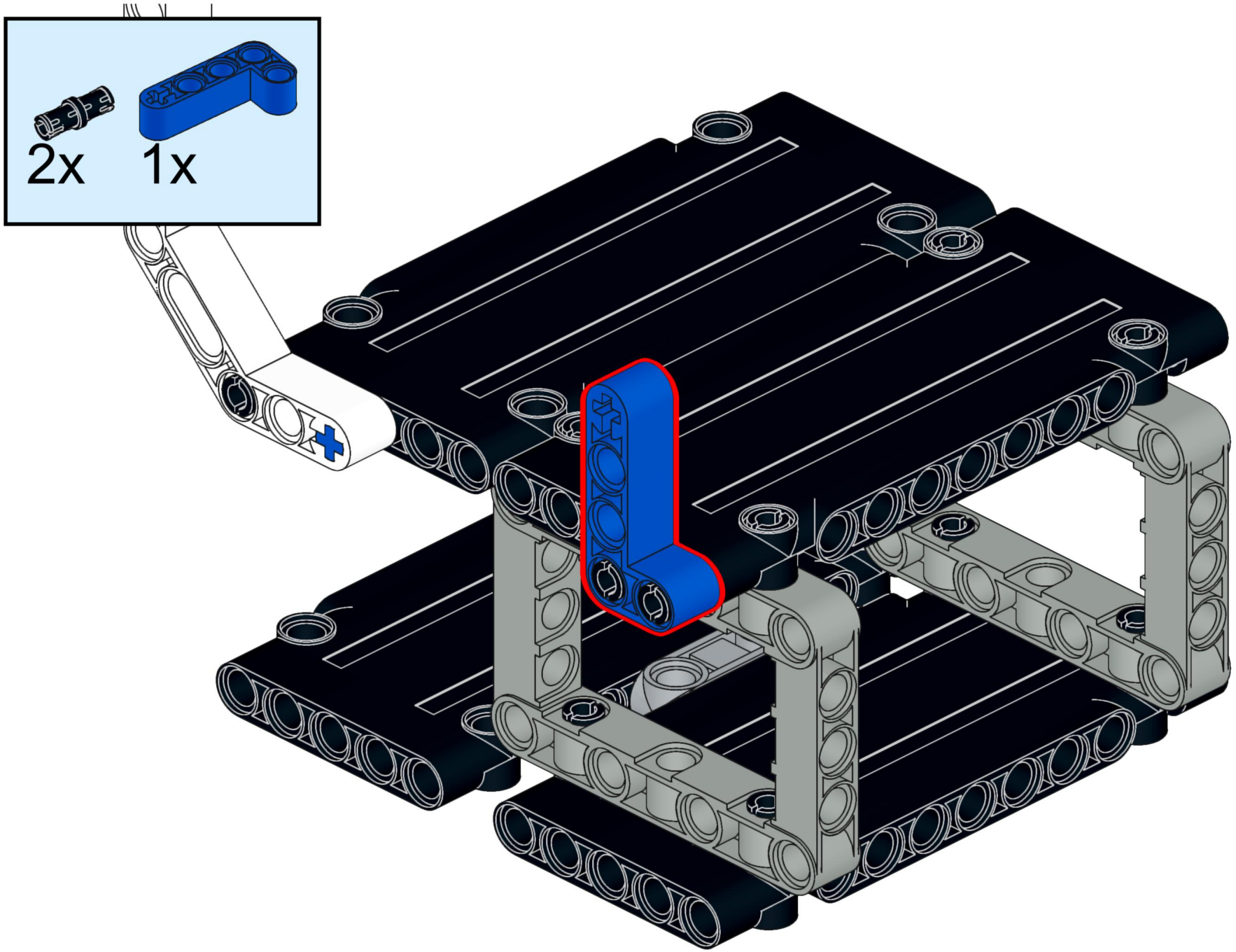
2x
1x

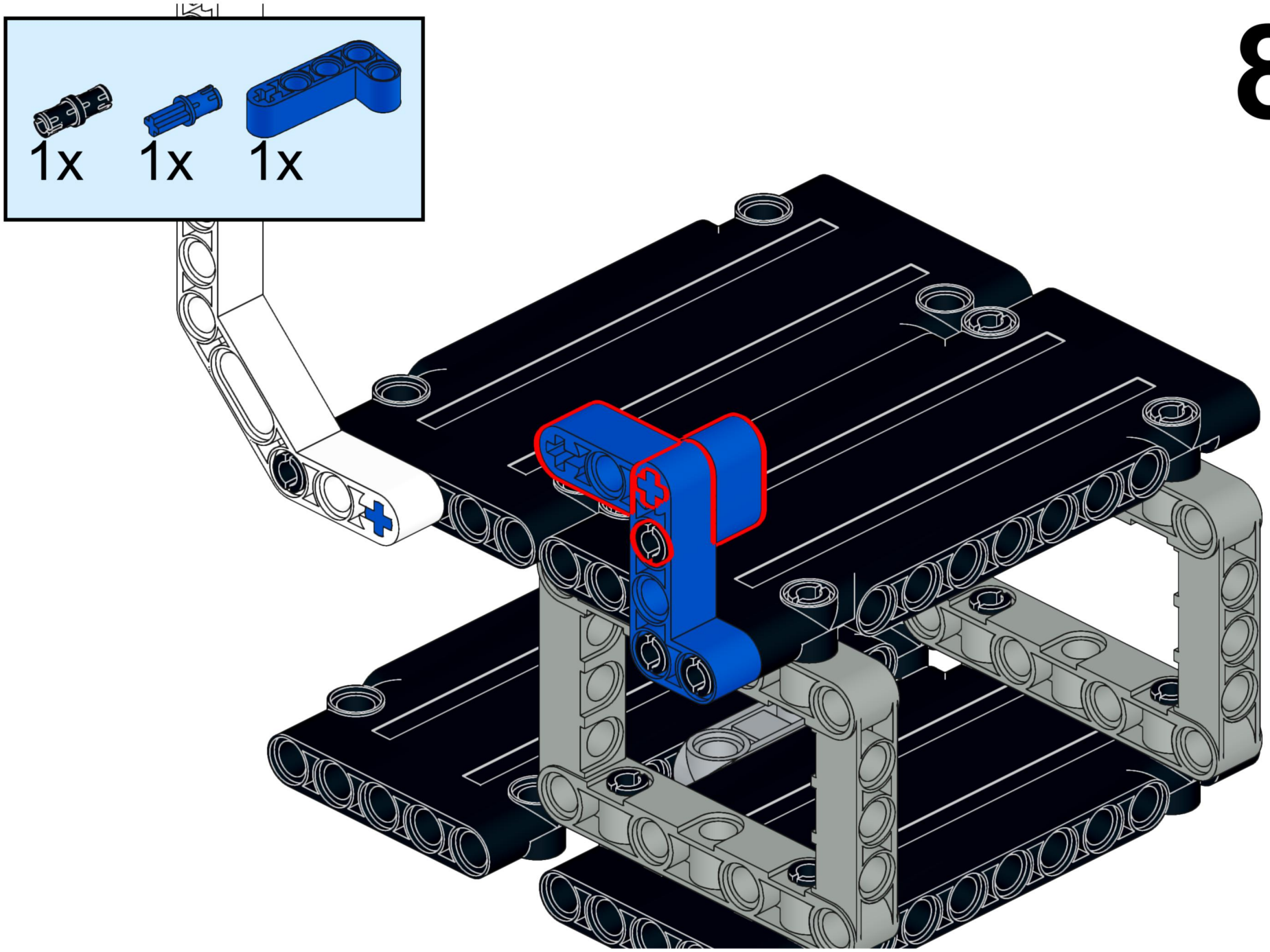
1x
1x
1x

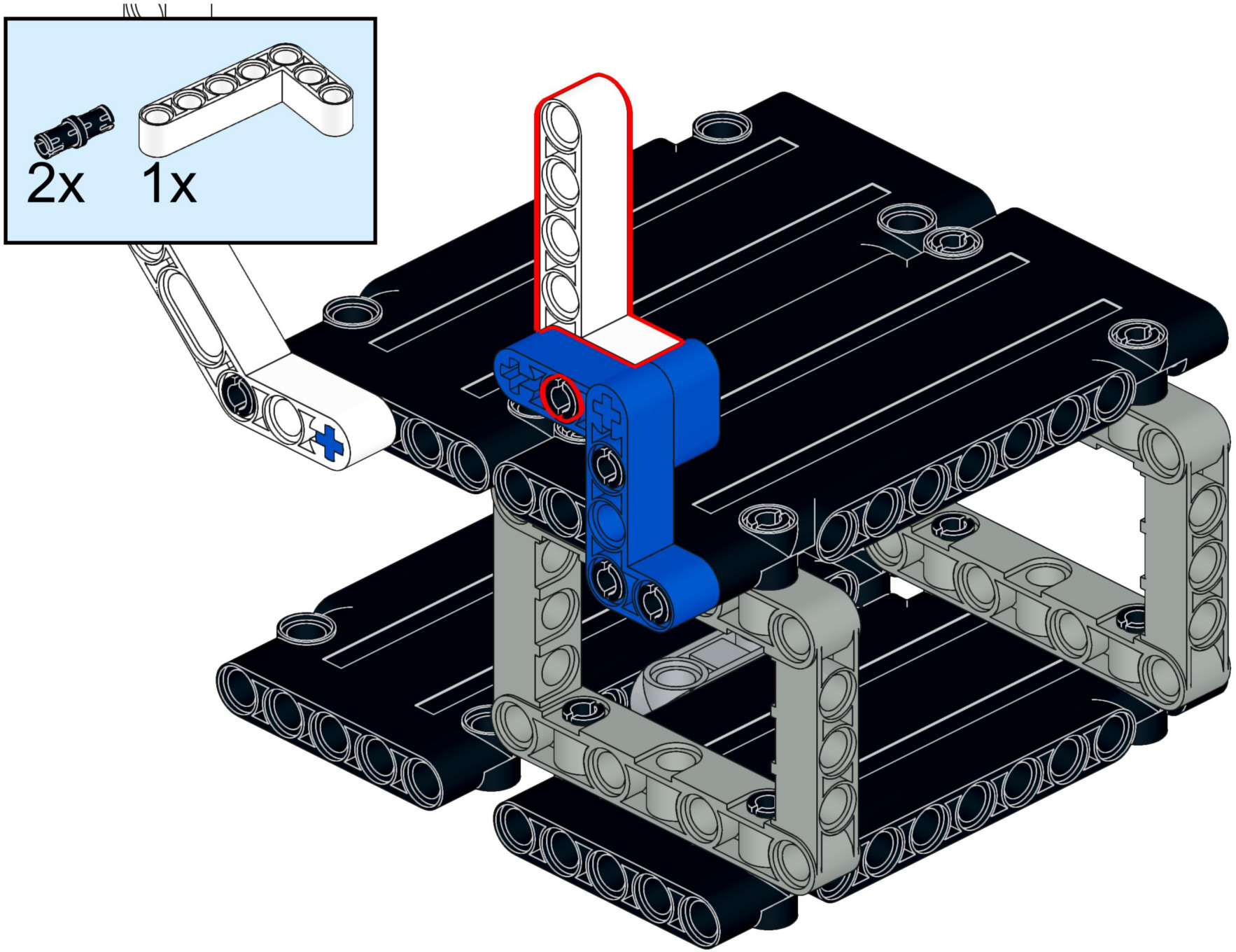
2x
1x

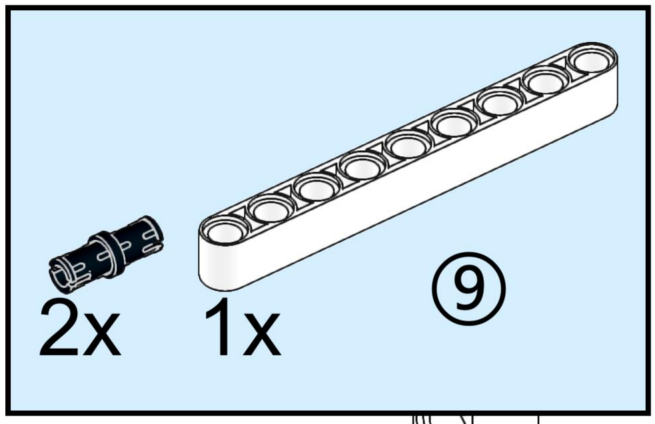
2x
1x
⑨

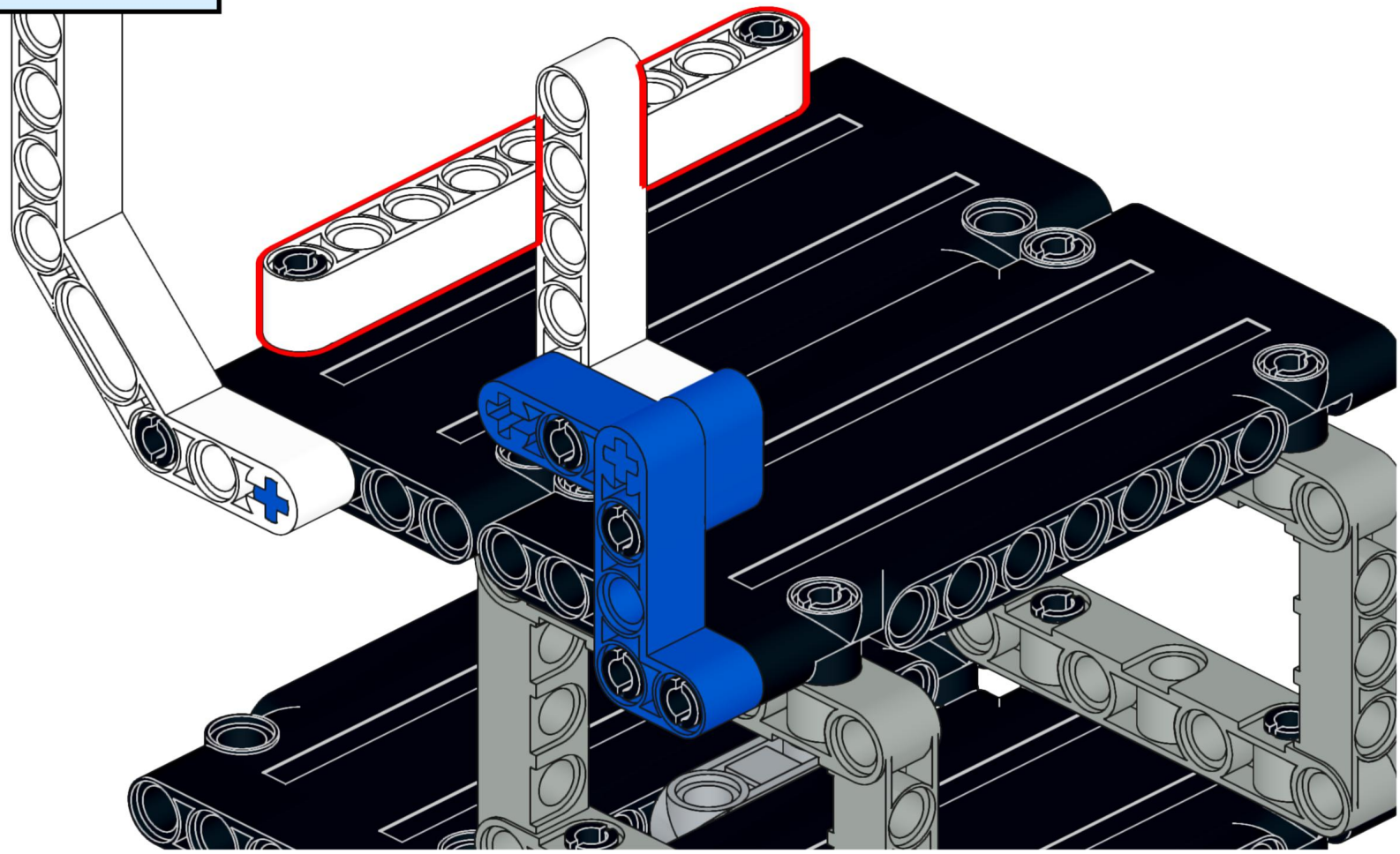

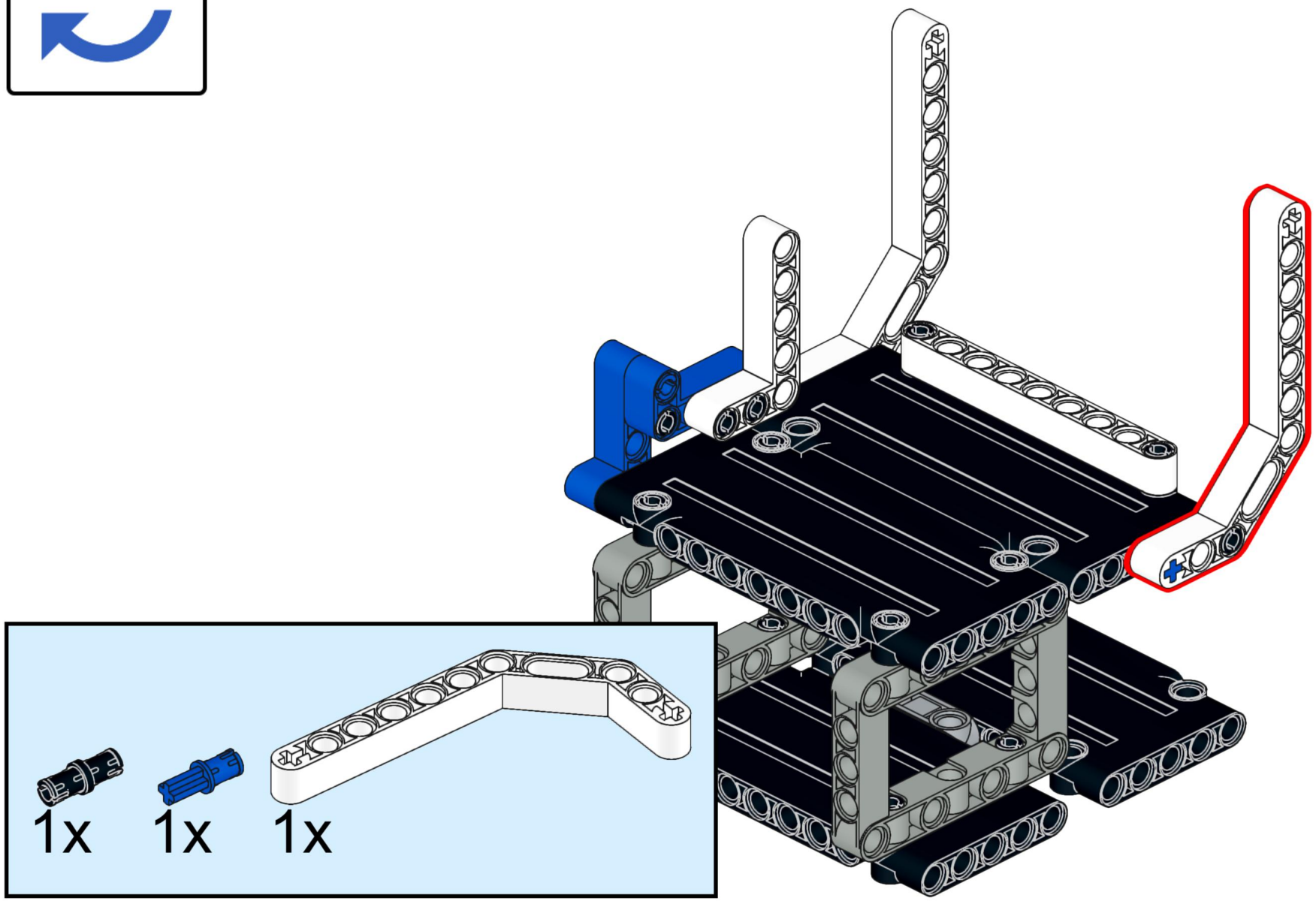
1x
1x
1x

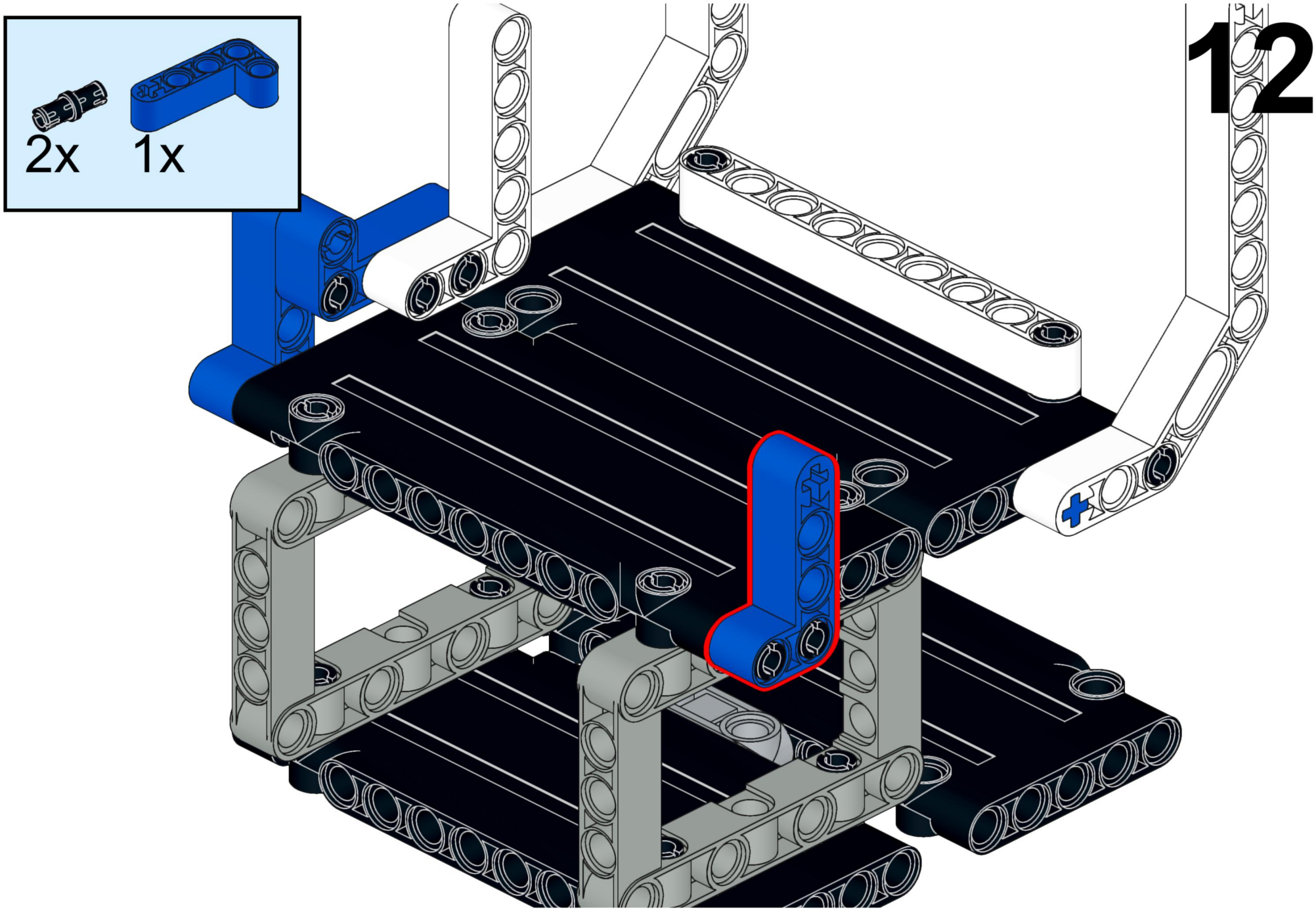
2x
1x
12

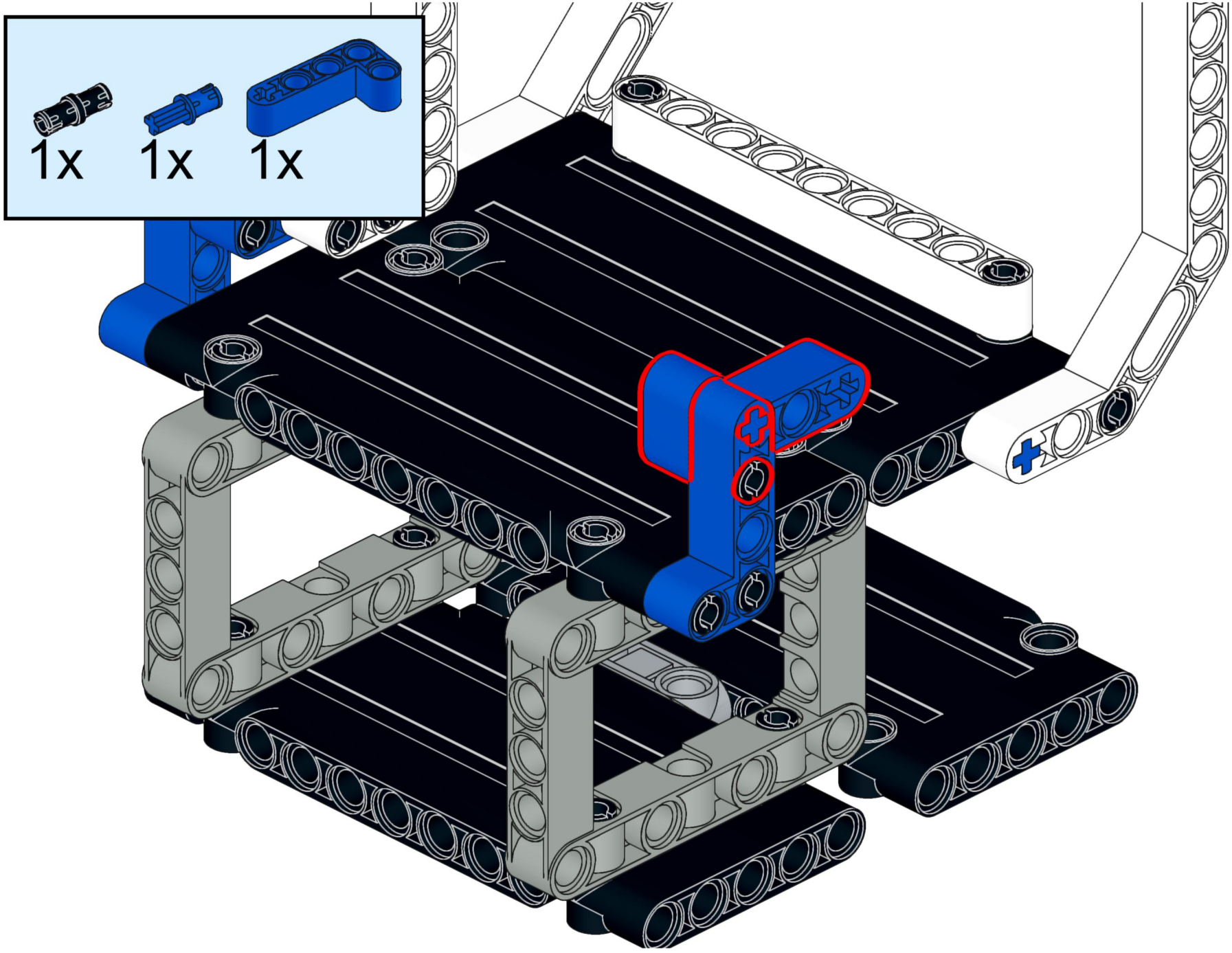
1x
1x
1x

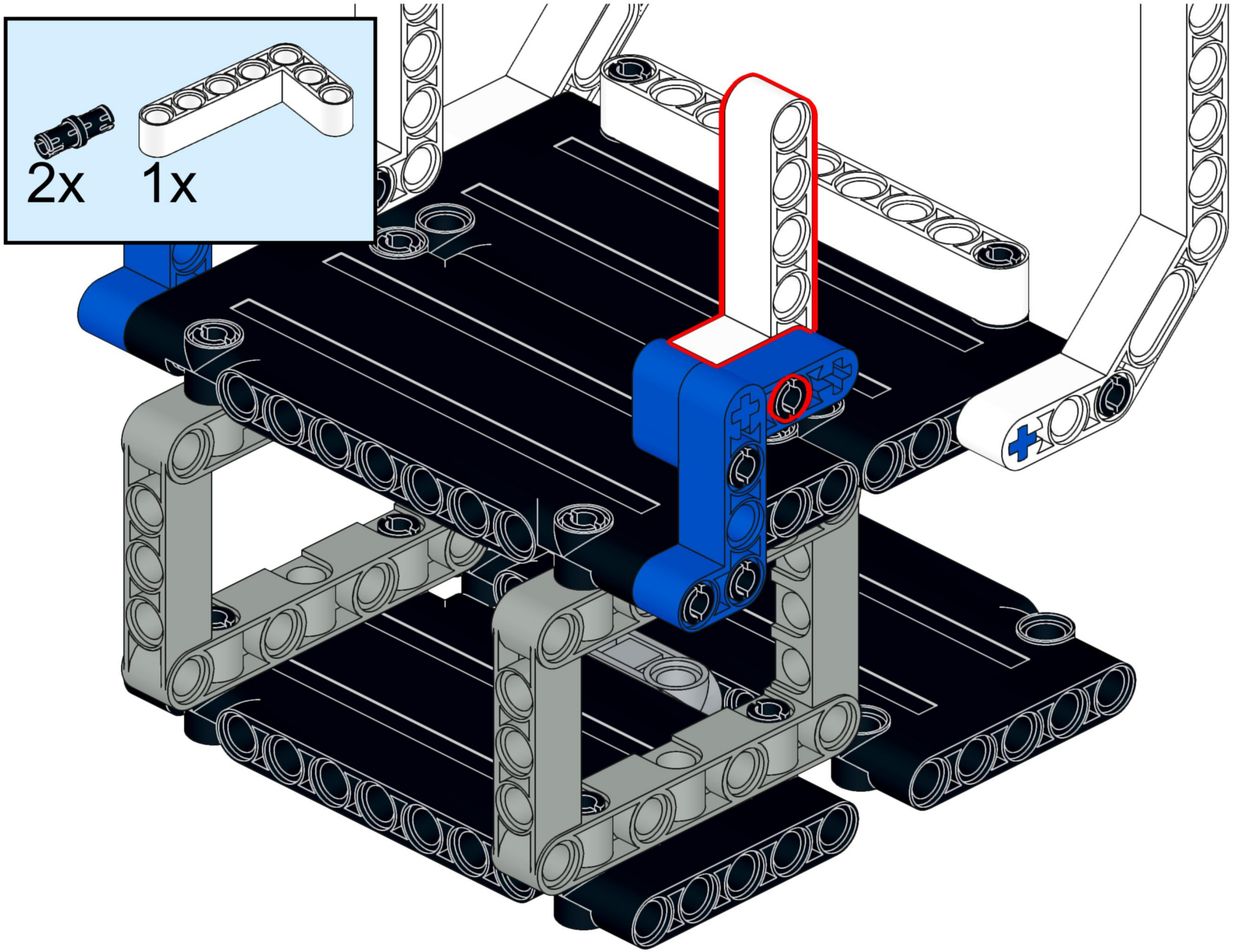
2x
1x

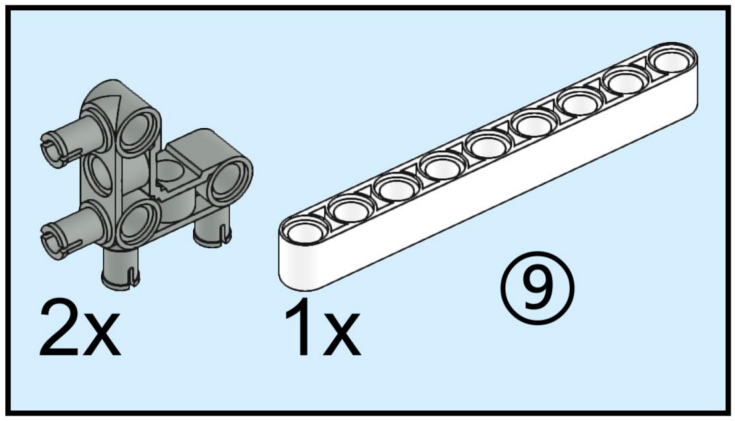
2x
1x
⑨

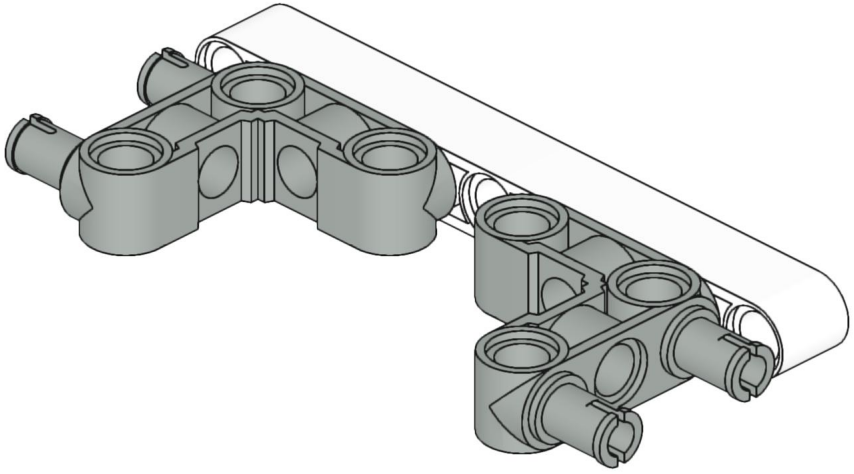

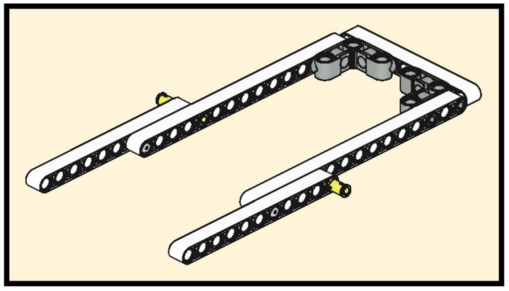

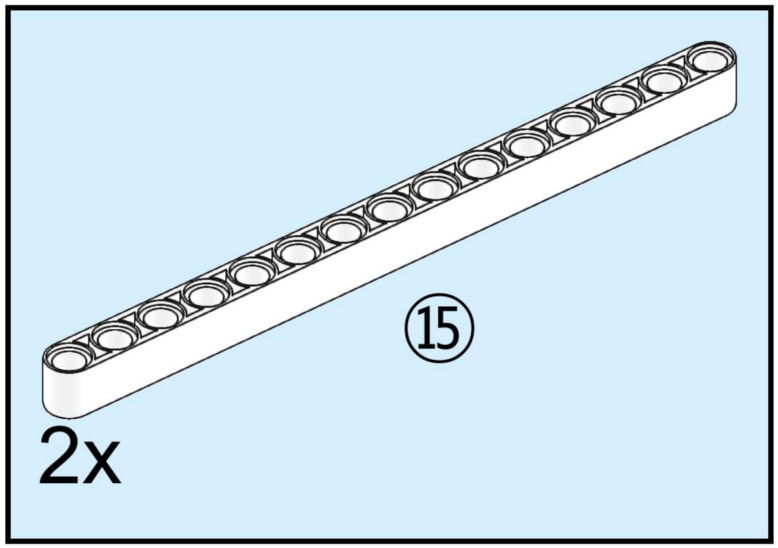
⑮
2x

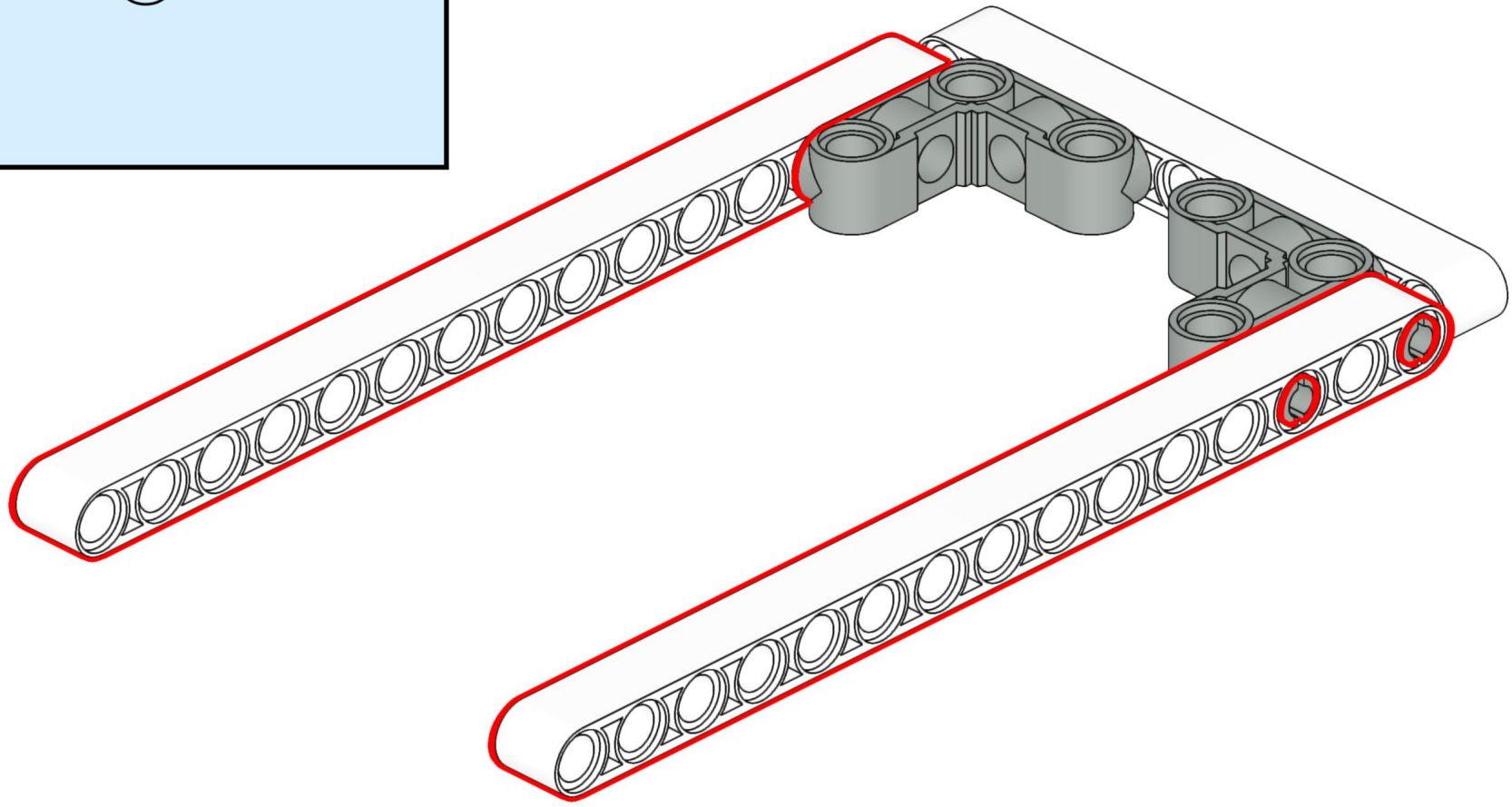

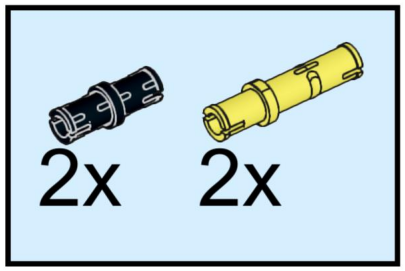
2x
2x

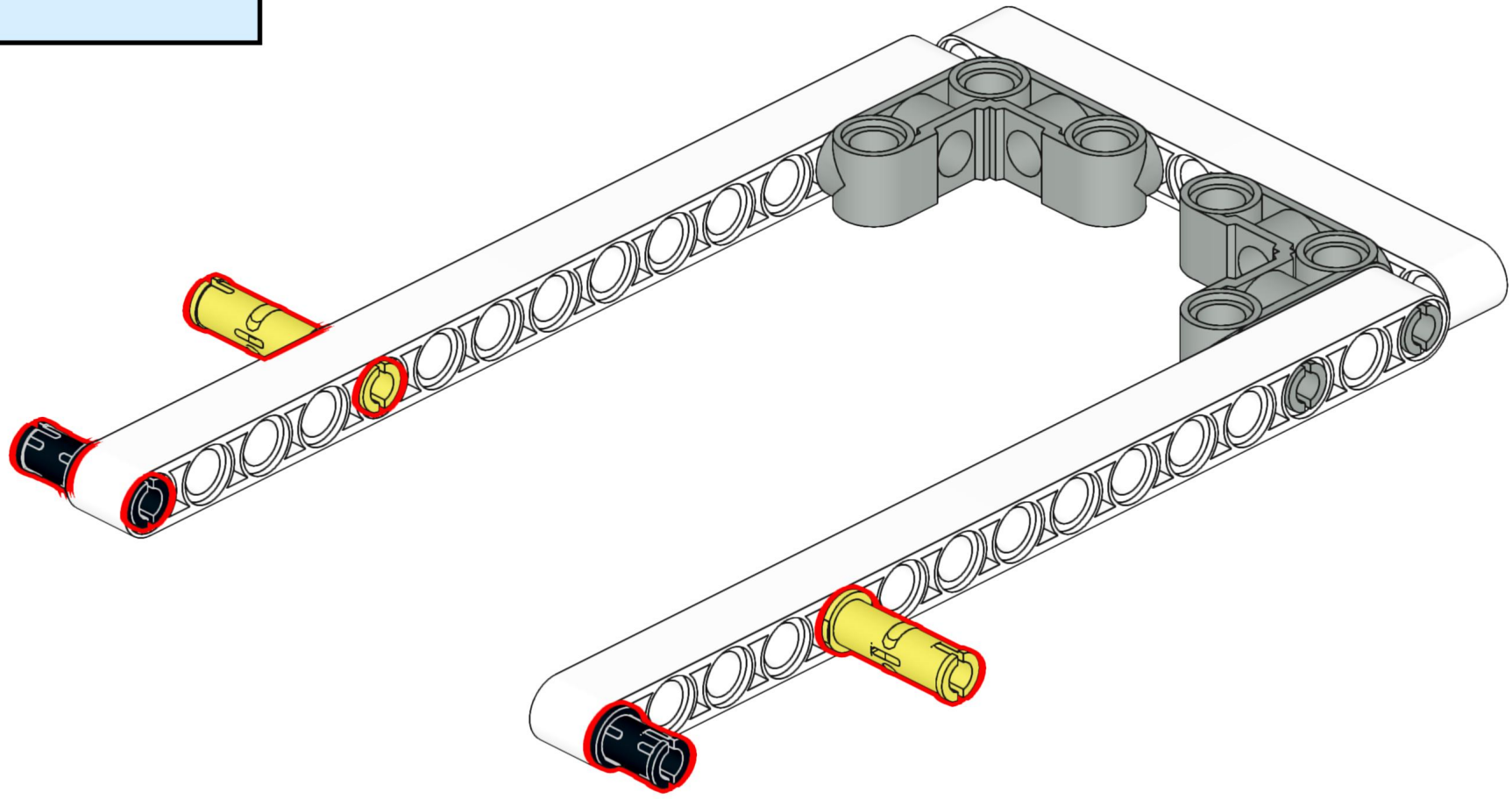

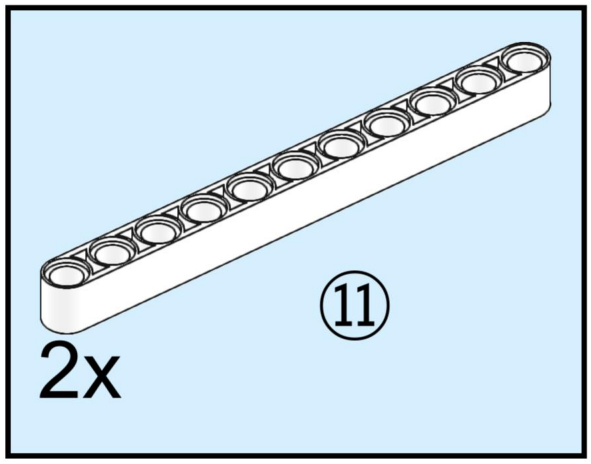
⑪
2x

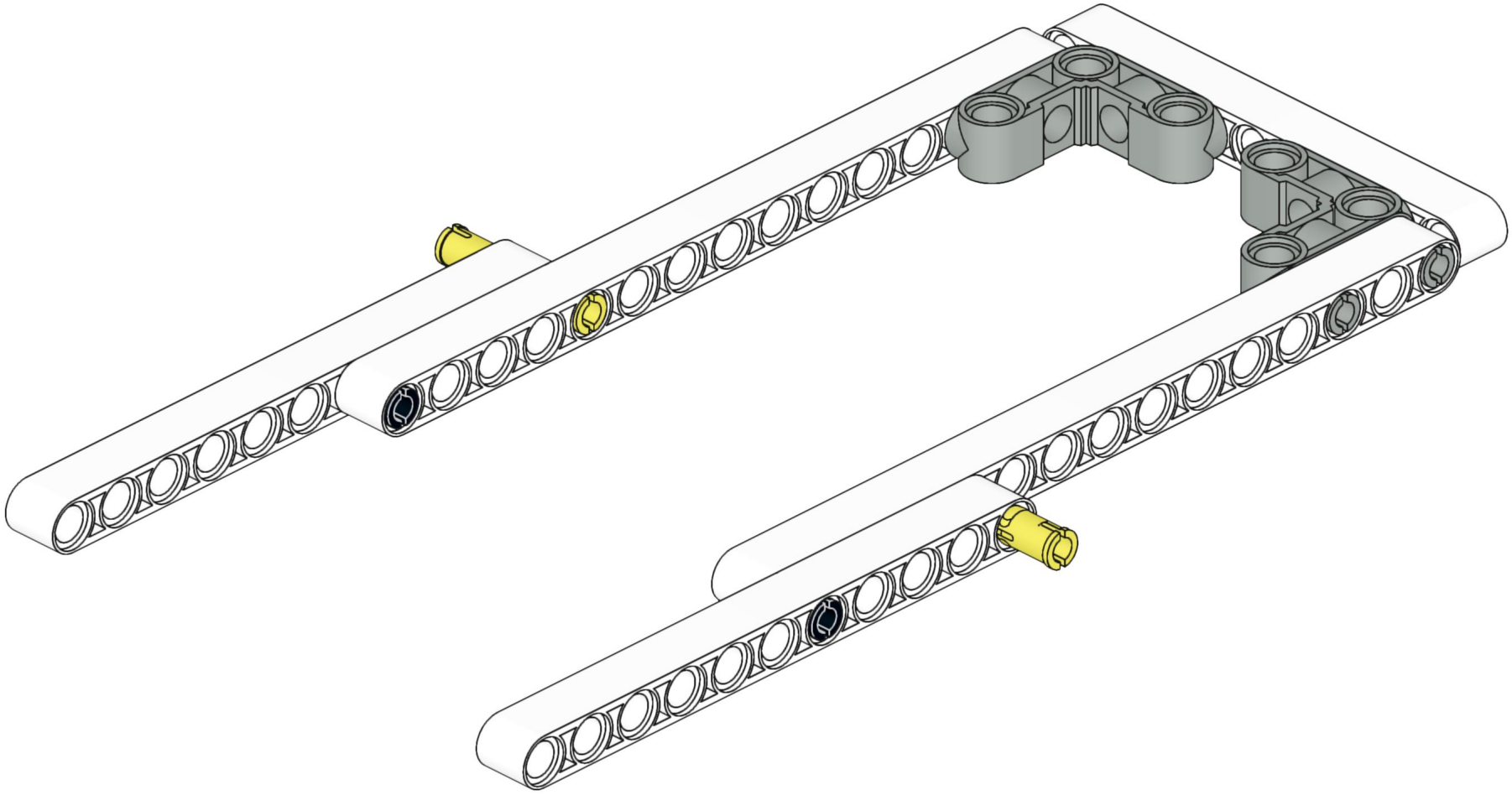

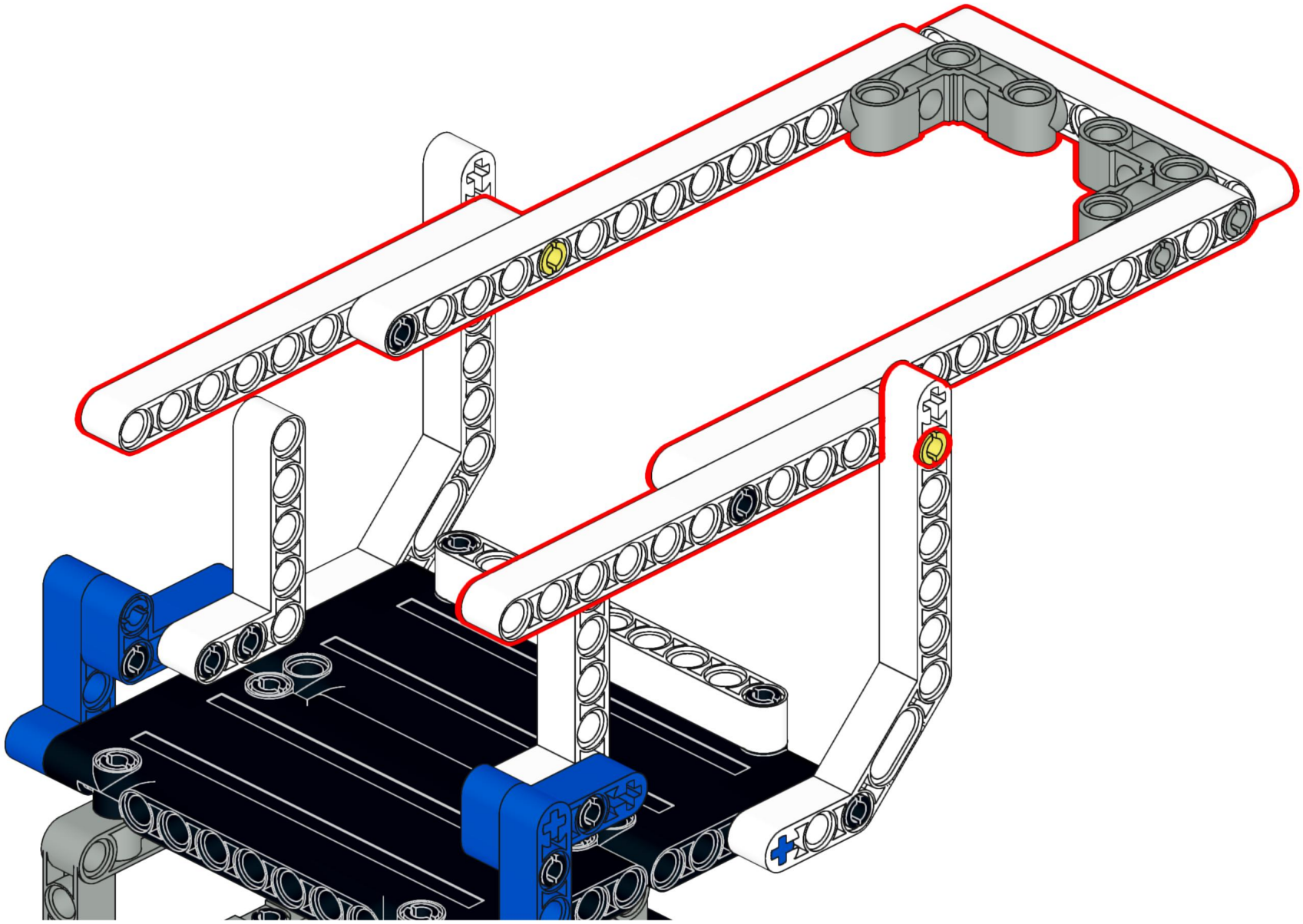

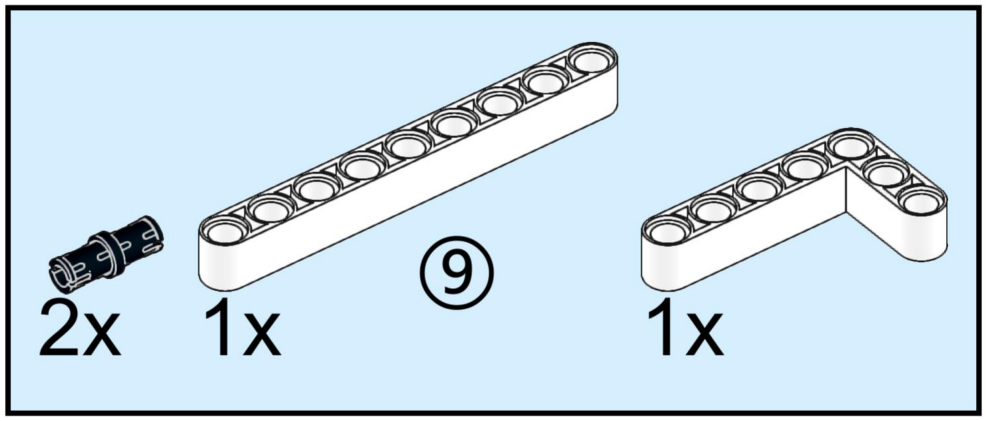
2x
1x
⑨
1x

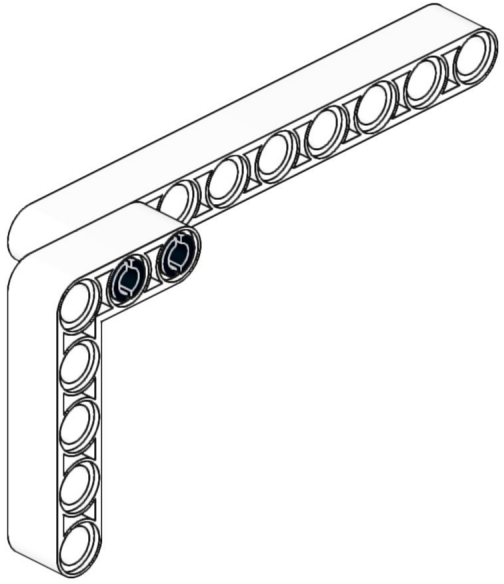

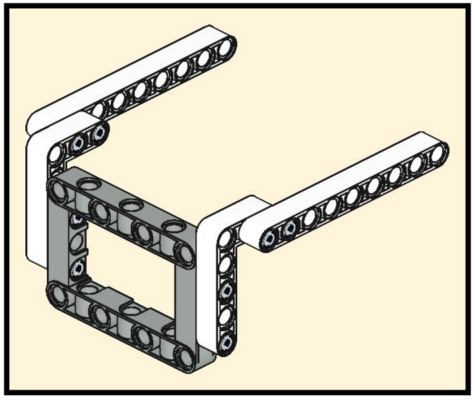

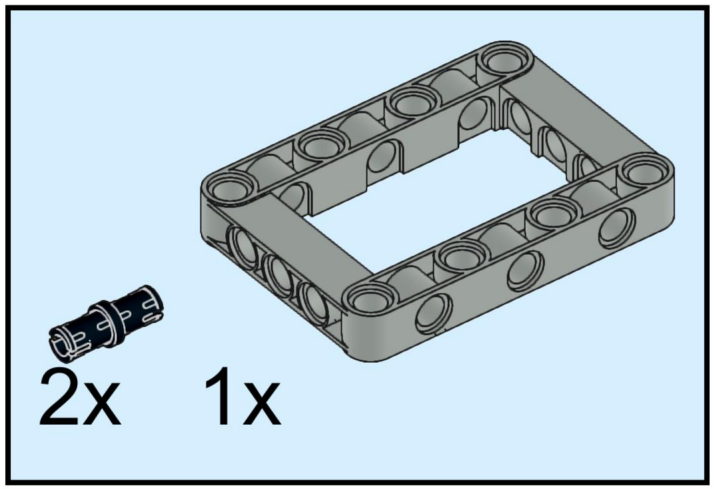
2x
1x

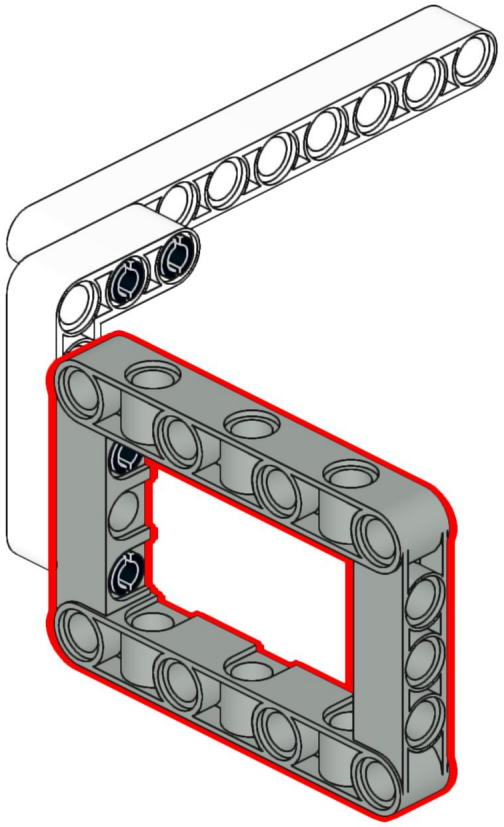

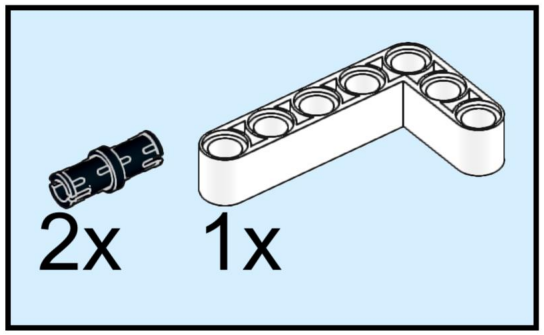
2x
1x

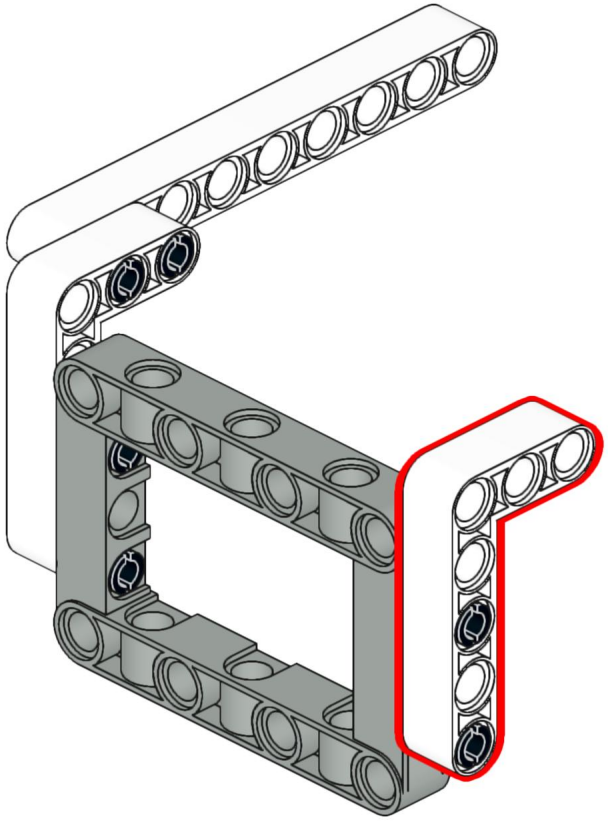

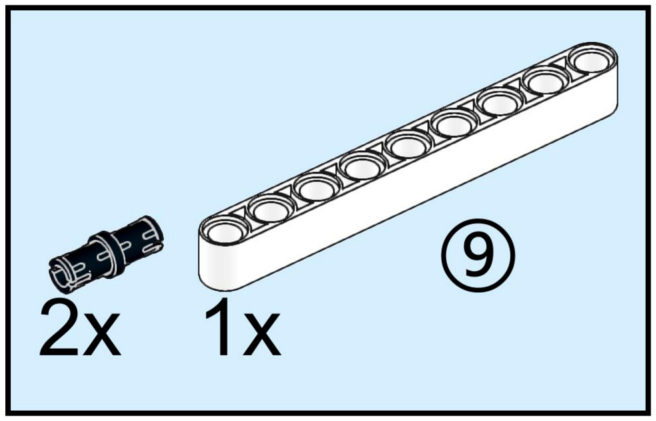
2x
1x
⑨

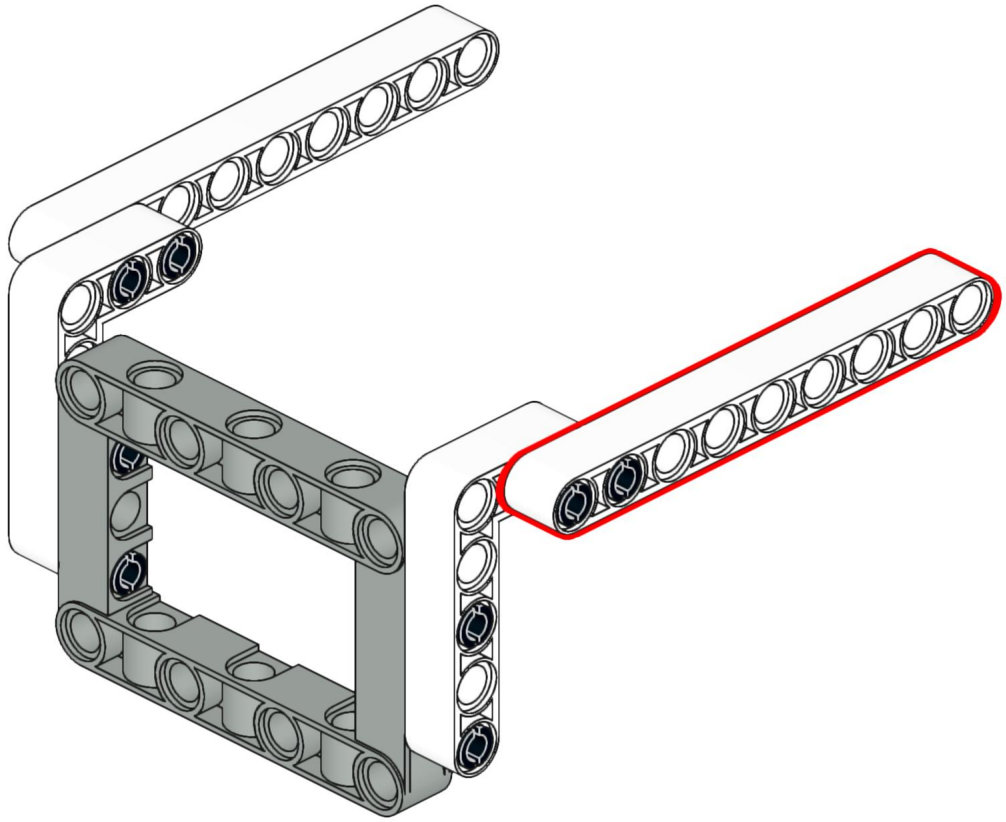

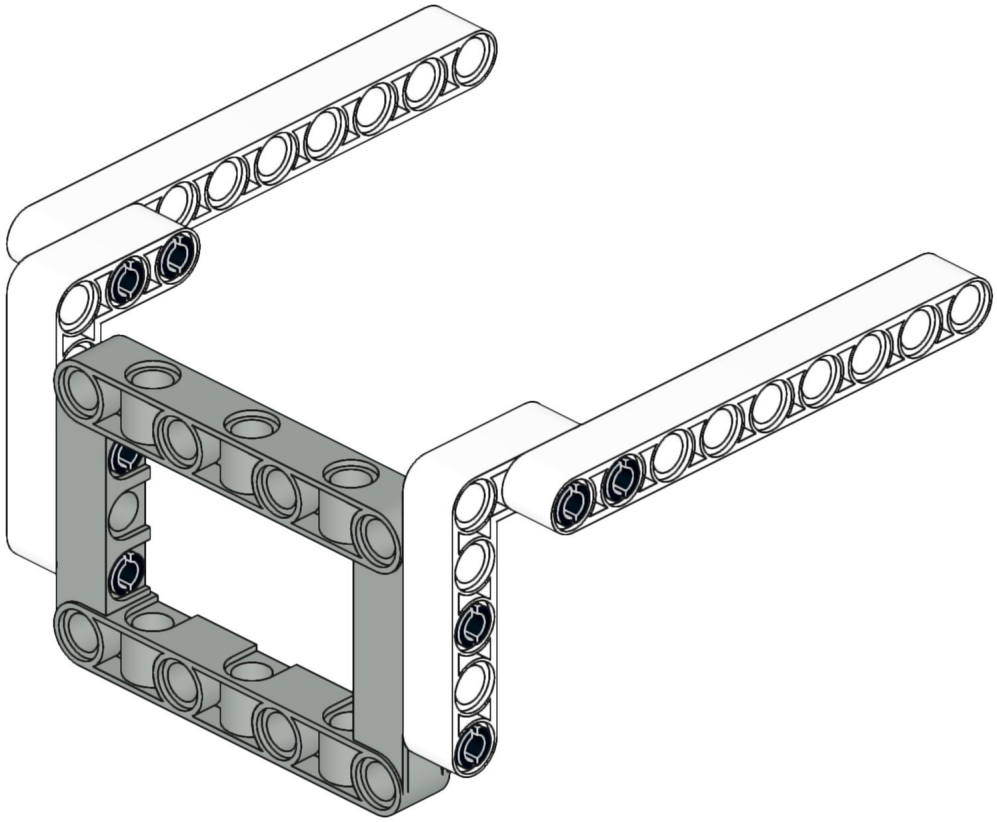

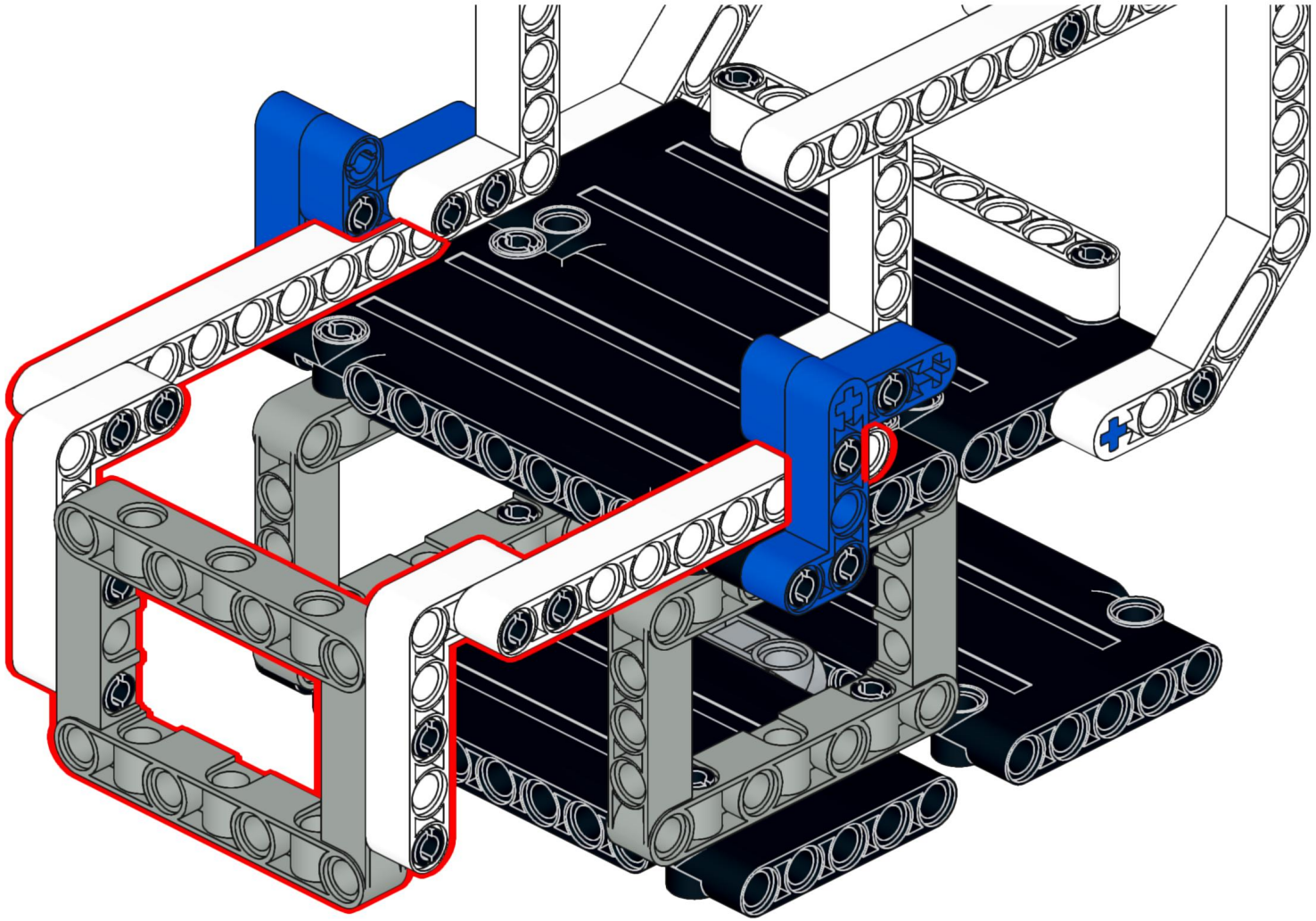

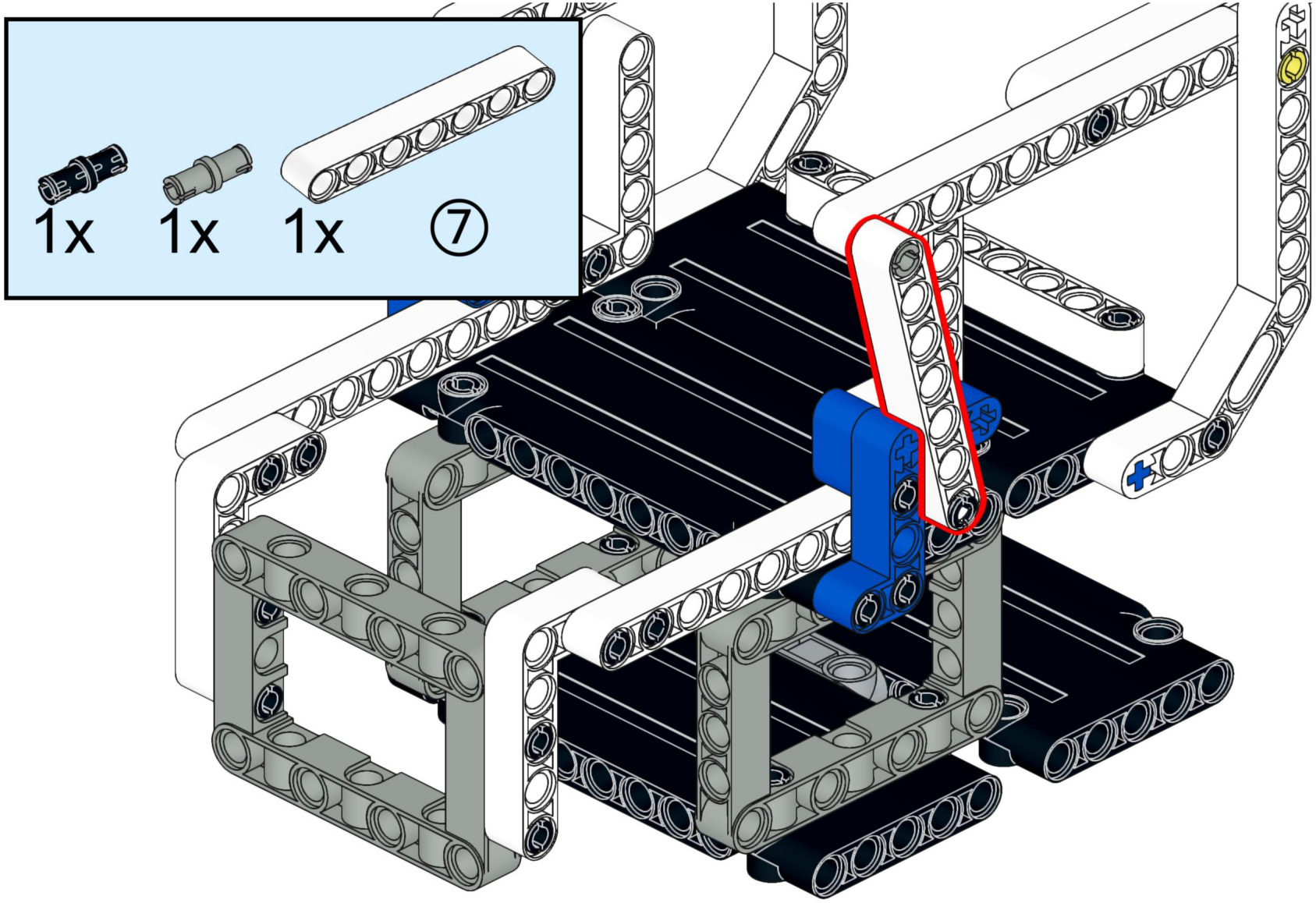
1x
1x
1x
⑦

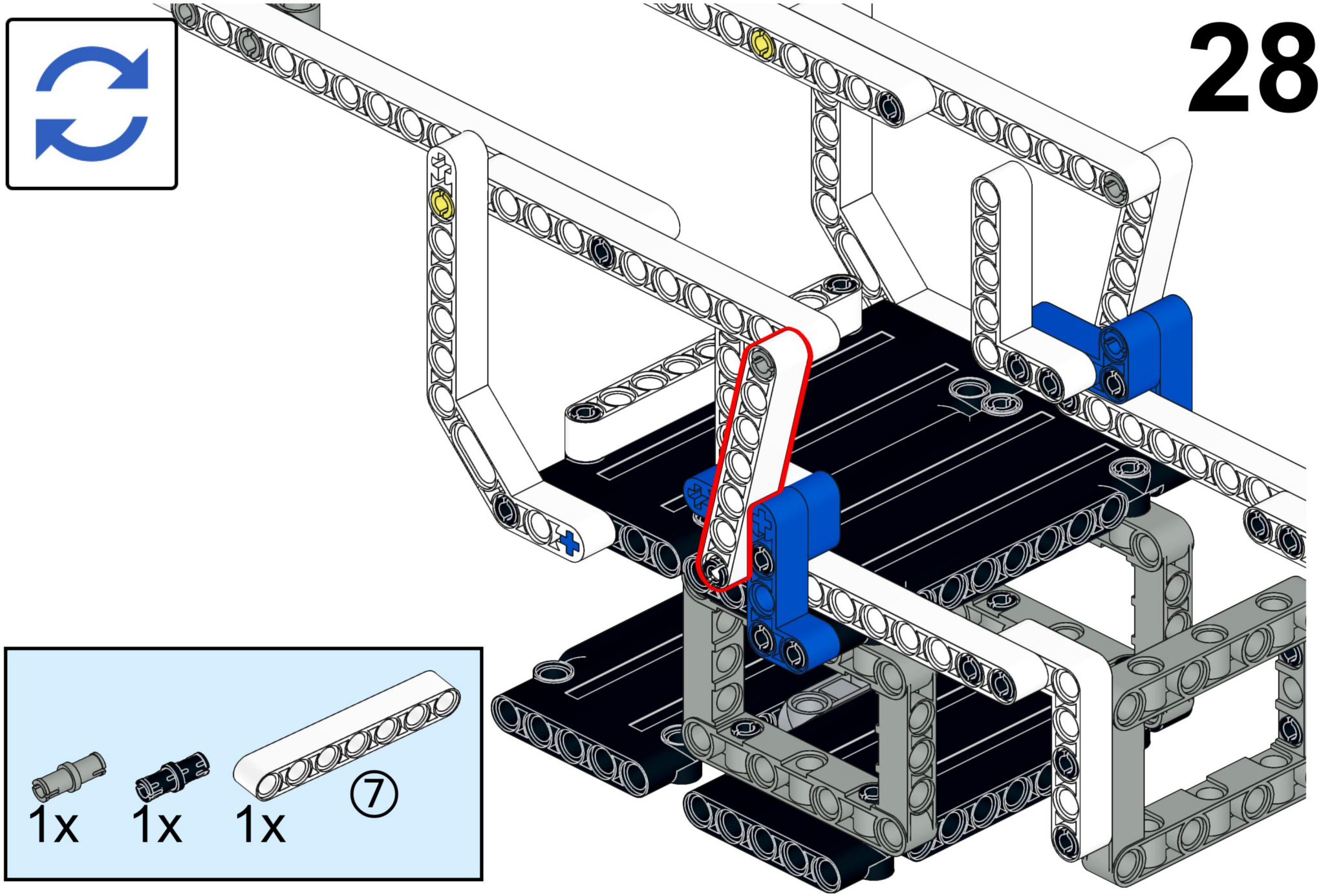
1x
1x
1x
⑦

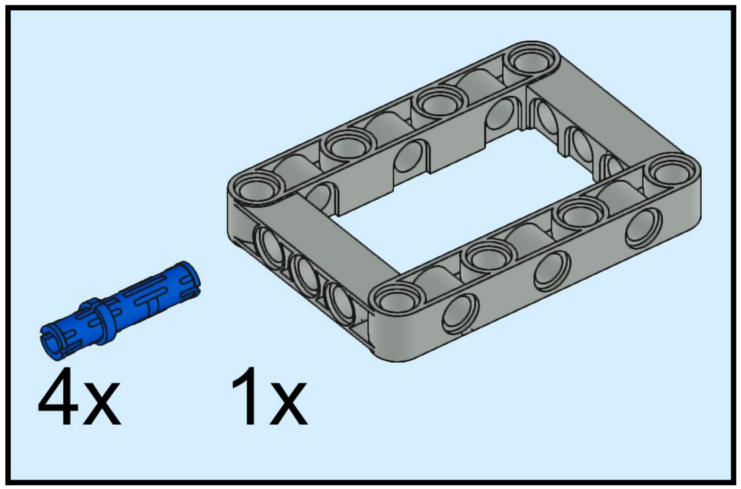
4x
1x

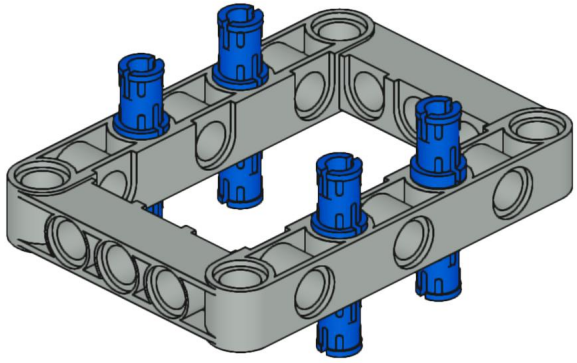

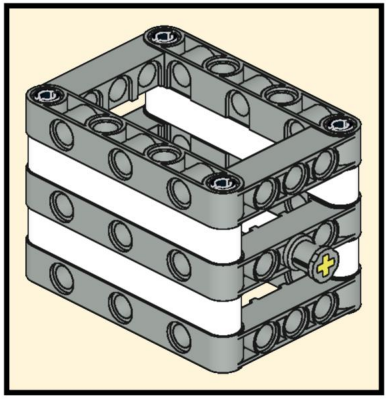

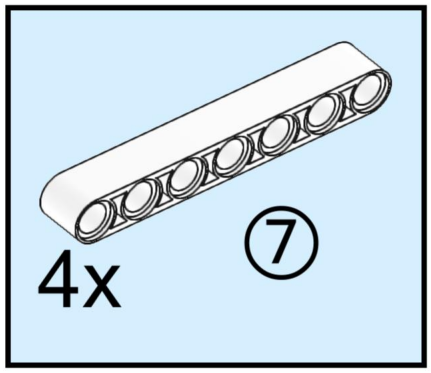
4x
⑦

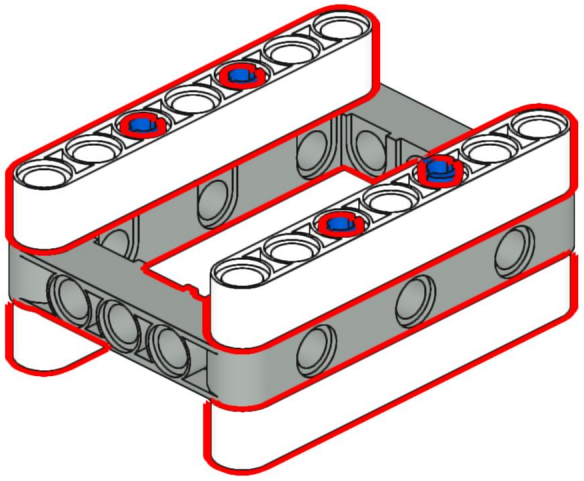

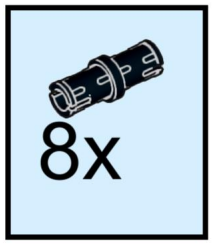
8x

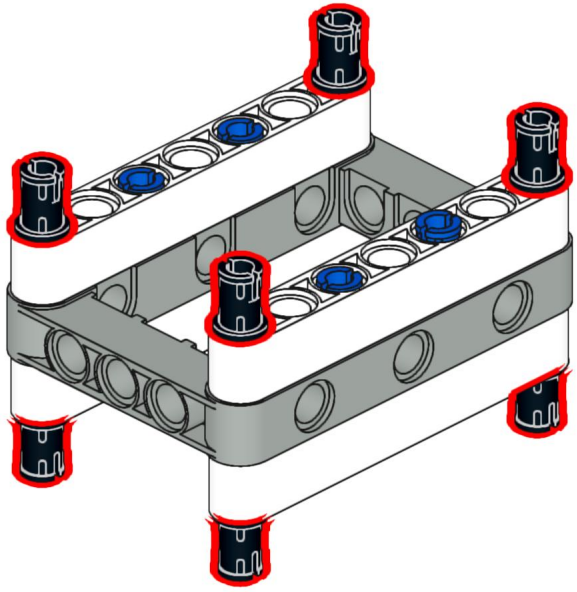

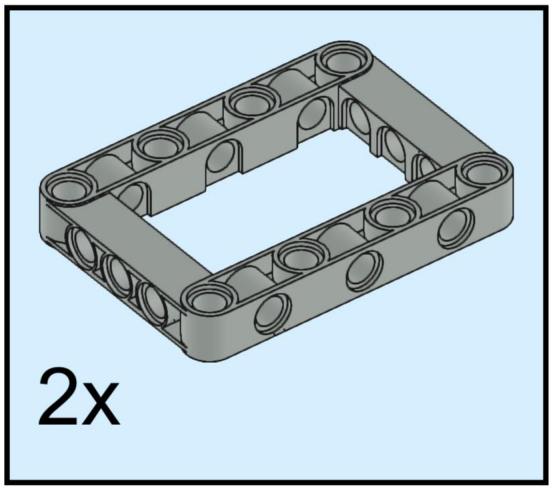
2x

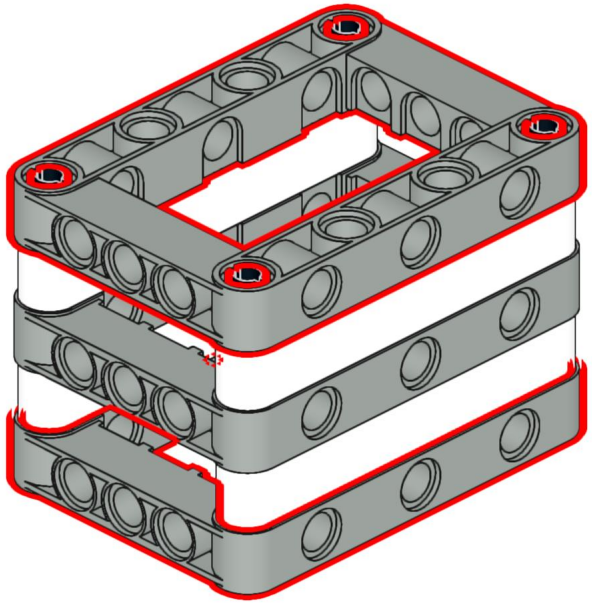

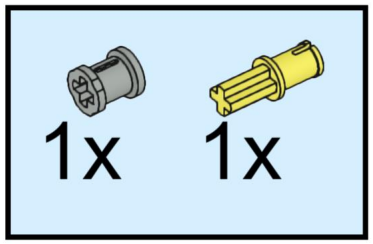
1x
1x

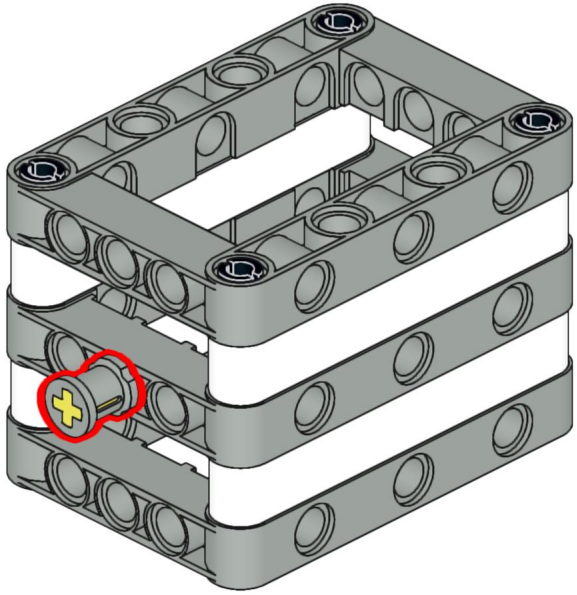

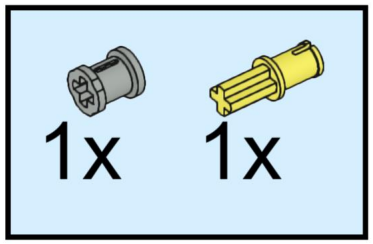
1x
1x

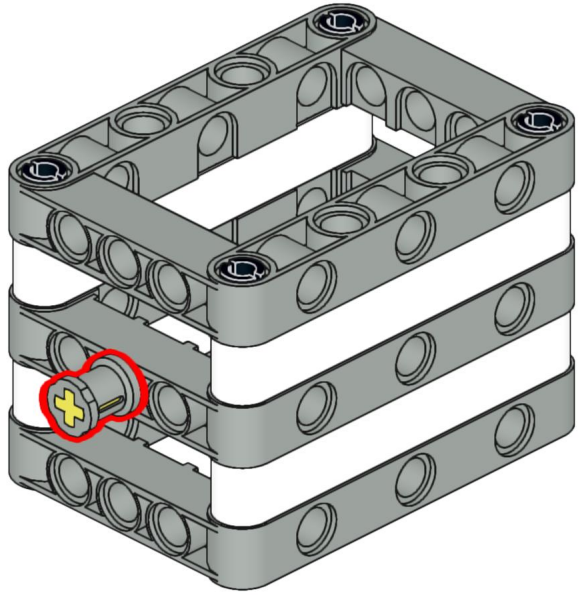

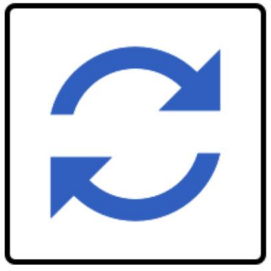

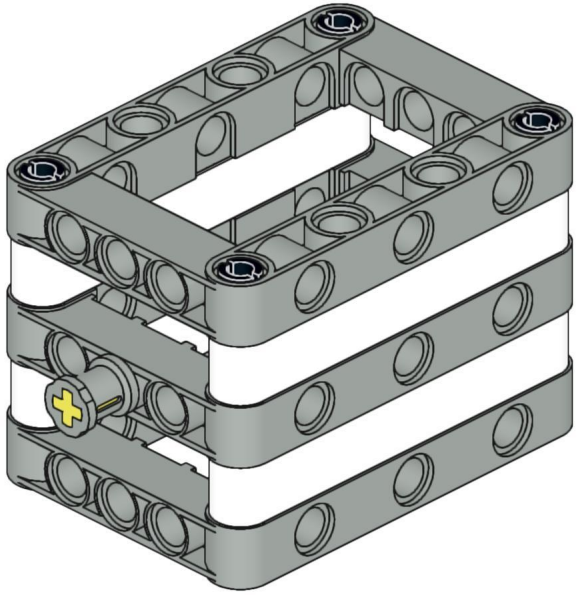

1	2
1	2

Apply stickers to all four faces, ensuring that adjacent faces have different number stickers.

